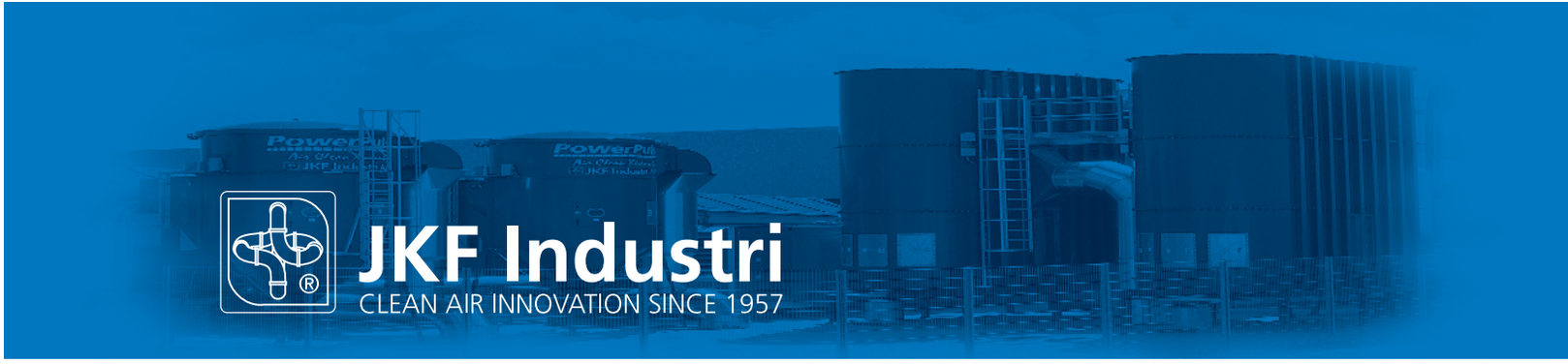

JKF-Rohrsysteme, Edelstahl

Produktprogramm

Verkaufs-, Liefer- und Zahlungsbedingungen

1. Geltungsbereich
Diese Verkaufs-, Liefer- und Zahlungsbedingungen gelten für alle Angebote, Aufträge und Lieferungen, sofern keine anderen schriftlichen Vereinbarungen vorliegen.

2. Angebote
Alle Angebote werden unter Vorbehalt des zwischenzeitlichen Verkaufs der Ware erstellt. Ein von JKF Industri erstelltes Angebot, das keine besondere Bestätigungsfrist enthält, verfällt, sofern es nicht innerhalb von 8 Wochen nach Angebotsdatum durch den Käufer bestätigt wird.

3. Preise
Alle Preise verstehen sich in Dänischen Kronen (DKK) und exklusiv Mehrwertsteuer. Für Lände der Europäischen Währungsunion sind die Preise in Euro (EUR) angegeben.

4. Zahlung
Sofern keine anderen schriftlichen Vereinbarungen vorliegen, werden die Rechnung fällig innerhalb 14 Tagen mit 1,5% Skonto vom Warenbetrag exklusiv Mehrwertsteuer oder innerhalb laufenden Monats + 20 Tagen rein netto ab Rechnungsdatum, wenn nichts anders verabredet ist.
Bei Überschreitung des Zahlungsziels, spätestens ab Verzug, die nicht durch JKF Industri verschuldet wurde, werden jeweils zu Monatsbeginn Verzugszinsen mit 1,5 % des jeweils zum Verfallsdatum bestehenden Guthabens berechnet. Von JKF Industri bestrittene oder nicht schriftlich anerkannte Gegenforderungen jeglicher Art berechtigen den Käufer weder zur Aufrechnung noch zur Zurückhaltung von Teilen der Kaufsumme.

5. Eigentumsvorbehalt
Sämtliche von uns – auch zukünftig – gelieferten Waren bleiben bis zur vollständigen Bezahlung sämtlicher Forderungen aus der Geschäftsverbindung mit dem Käufer unser Eigentum. Der Käufer ist berechtigt, die Vorbehaltsware im normalen Geschäftsgang weiterzuverkaufen; er tritt uns bereits jetzt alle Forderungen, die ihm aus der Weiterveräußerung gegen seinen Abnehmer oder gegen Dritte erwachsen, in Höhe unseres Rechnungsbetrages einschließlich Mehrwertsteuer ab, unabhängig davon, ob die Vorbehaltsware mit oder ohne Verarbeitung weiterverkauft wurde. Wir nehmen die Abtretung an. Der Käufer bleibt zur Einziehung der Forderung gegen seine Abnehmer befugt. Wir sind berechtigt, diese Befugnis zu widerrufen, wenn der Käufer seinen Zahlungsverpflichtungen nicht nachkommt. In diesem Fall ist der Käufer verpflichtet, und die abgetretenen Forderungen und deren Schuldner mitzuteilen, alle zum Einzug erforderlichen Angaben zu machen, die zur Durchsetzung erforderlichen Unterlagen zur Verfügung zu stellen und seinen Abnehmern die Abtretung anzuzeigen.
Eine Be- oder Verarbeitung der Vorbehaltsware nimmt der Käufer für uns vor, ohne dass hieraus für uns Verpflichtungen entstehen. Bei einer Verarbeitung, Verbindung, Vermischung oder Vermengung der Vorbehaltsware mit anderen uns nicht gehörenden Waren erwerben wir das Miteigentum an der neuen Sache im Verhältnis des Rechnungswertes der Vorbehaltsware im Verhältnis zum Rechnungswert der übrigen Waren. Der Käufer verwahrt die neue Sache unentgeltlich für uns.
Zur Sicherung unserer Forderungen gegen den Käufer tritt der Käufer auch solche Forderungen an uns ab, die ihm durch die Verbindung der Vorbehaltsware mit einem Grundstück gegen einen Dritten erwachsen; wir nehmen diese Abtretung schon jetzt.
Bei vertragswidrigem Verhalten des Käufers sind wir berechtigt, die Vorbehaltsware zurückzunehmen; der Käufer ist zur Herausgabe verpflichtet. In einer solchen Zurücknahme der Vorbehaltsware liegt kein Rücktritt vom Vertrag, es sei denn, wir erklären dies schriftlich.
Der Käufer ist verpflichtet, die Vorbehaltsware auf eigene Kosten gegen Diebstahl, Bruch, Feuer und Wasserschäden ausreichend zu versichern.

6. Lieferung
Sofern keine anderen schriftlichen Vereinbarungen zwischen den Beteiligten vorliegen und unter Vorbehalt eventueller Fristenüberschreitungen, gelten die angegebenen Lieferfristen EXW die Adresse JKF Industri's. Bei Angabe der Fristen EXW gelten die Waren als geliefert und der Auftrag als ausgeführt, vom Auslieferungszeitpunkt durch das Lager von JKF Industri. Sofern keine anderen schriftlichen Vereinbarungen zwischen den Beteiligten vorliegen, ist JKF Industri bevollmächtigt für Transport unter gewöhnlichen Bedingungen und im Namen des Käufers zu sorgen. Die Transportveranstaltung ist fortfahrend auf der Gefahr des Käufers, und besteht keine Transportmöglichkeit, werden die Waren geliefert vom Zeitpunkt, wo JKF Industri den Käufer zu den Waren berechtigt haben. Der Versand geschieht auf Kosten und zur Haftung des Empfängers. Der Käufer hat die Verantwortung für eventuelle Transportversicherung. Die zwischen den Beteiligten vereinbarte Lieferklausel wird jeweils laut der zum Zeitpunkt des Vertragsabschlusses geltenden INCOTERMS gedeutet.
Die Lieferfrist wird von JKF Industri nach bestem Wissen festgesetzt und bei Nichteinhaltung wird der Käufer davon mitgeteilt und falls möglich vom erwarteten Lieferzeitpunkt unterrichtet. Eine eventuelle Lieferverzögerung berechtigt den Käufer nicht zur Auftragskündigung.

7. Verpackung
Verpackungen werden ausschließlich nach vorausgehender Vereinbarung zurückgenommen. Die Rückgabe von Verpackungsmaterial geschieht auf Kosten und Haftung des Käufers. Die Gutschrift der zurückgegebenen Verpackung geschieht nach Empfang und Anerkennung der Verpackung.

8. Produktinformation
Abbildungen, technische Zeichnungen und Prospekte, die vor oder nach Vertragsabschluss von JKF Industri ausgehändigt wurden, verbleiben Eigentum von JKF Industri und müssen auf Verlangen an JKF Industri zurückgegeben werden. Das genannte Material darf nicht ohne vorherige schriftliche Genehmigung Dritten zugänglich gemacht oder in anderer Weise zweckentfremdet werden.

9. Mängelhaftung gemäß dem dänischen Gesetz zum Warenverkauf und Benachrichtigung über Mängel
Bei Erhalt der Lieferung muss der Käufer sofort eine Überprüfung der Waren gemäß dem dänischen Gesetz zum Warenverkauf durchführen. Für die Dauer von 12 aufeinander folgenden Monaten nach der Lieferung gewährleistet JKF Industri die Ersatzlieferung von Waren, deren Mängel durch Material- oder Fabrikationsfehler verursacht worden sind. Es steht JKF Industri frei, reklamierte Mängel zu beseitigen oder die Ware durch eine mangelfreie Lieferung zu ersetzen. Änderungen an oder Eingriffe in gelieferte Waren, die nicht schriftlich von JKF Industri anerkannt wurden, entheben JKF Industri von jeglicher Haftung. Möchte der Käufer Mängel anzeigen, müssen diese unverzüglich und spätestens binnen 14 Tagen nach erfolgter Lieferung schriftlich angezeigt werden. JKF Industri behält sich das Recht vor, Reklamationen zurückzuweisen, die nach Ablauf der oben genannten Frist eingehen.
Erhält JKF Industri eine rechtzeitige Reklamation von Mängeln, die von der genannten Bestimmung umfasst sind, wird JKF Industri eine unverzügliche Mängelbeseitigung bzw. Ersatzlieferung veranlassen.
JKF Industri bietet auch eine Gewährleistung für Teile einer Lieferung an, die ausgetauscht oder repariert wurden, auf Basis der gleichen Bedingungen und Vereinbarungen wie für die ursprüngliche Lieferung. Die Verpflichtung zur Mängelbeseitigung gilt für jeden Teil der Lieferung, jedoch höchstens für 18 Monate nach Auslieferung an den Käufer.
Nach Übernahme der Haftung durch den Käufer haftet JKF Industri für keine weiteren Mängel außer den Verpflichtungen, die aus den vorliegenden Geschäftsbedingungen hervorgehen. JKF Industri ist somit von jeglicher Haftung für indirekte Verluste wie Betriebsverluste, Zeitverluste, Gewinnverluste o. Ä., die dem Käufer durch evtl. Mängel entstanden sind, entbunden.
Schadensersatzforderungen an JKF Industri können in keinem Fall den Rechnungsbetrag für das verkaufte Produkt übersteigen. JKF Industri haftet nicht für Betriebsverluste, Gewinnverluste sowie sonstige indirekte Verluste, die aus der Vereinbarung entstanden sind, wozu auch indirekte Verluste gehören, die durch Lieferverzug oder Mängel der Waren verursacht wurden.
Beispielhaft entheben folgende Umstände und Hindernisse JKF Industri von jeglicher Haftung, sofern sie nach Vertragsabschuss eingetreten sind:
Arbeitskämpfe, Streiks, Aussperrungen sowie sonstige Umstände, die außerhalb des Willens beider Parteien liegen, wie Brände, Kriege, Mobilisierungen, unvorhergesehene Militäreinberufung, Sabotage, Requirierung, Beschlagnahmung, Devisenrestriktionen, Ein- und Ausfuhrverbote, Aufstände, Unruhen, mangelnde Betriebsmittel, allgemeine Warenknappheit, Treibstoffeinschränkungen sowie mangelhafte oder verzögerte Lieferungen durch Zulieferer, die durch derartige Umstände verursacht wurden.
Es wird ausdrücklich darauf hingewiesen, dass die aufgeführten Beispiele nicht vollständig sind und dass weitere Beispiele denkbar wären, die eine Haftungsbegrenzung zur Folge hätten. Falls die Lieferung zwischenzeitlich durch einen oder mehrere der genannten Umstände verzögert wird, verlängert sich die Lieferfrist entsprechend.

10. Rücknahme
Die Rücknahme verkaufter Waren kann ausschließlich nach vorheriger Vereinbarung erfolgen. Die Rückgabe geschieht auf Kosten und zur Haftung des Käufers unter Angabe der Rechnungsnummer von JKF Industri und des Rechnungsdatums der ursprünglichen Lieferung.
Zurückgegebene Waren werden nach der Empfangskontrolle in der Regel mit 85% des Rechnungsbetrages abzüglich der Kosten zur Überprüfung und Bereitstellung gutgeschrieben. Falls JKF Industri für Versandkosten aufkommen musste, ist JKF Industri berechtigt, Versandkosten o. Ä. vom Käufer einzufordern und sie evtl. Gegenforderungen des Käufers anzurechnen. Nach abgeschlossener Reparatur oder bei Ersatzlieferung gelten die Lieferbestimmungen von JKF Industri, wie zuvor unter Punkt 6 beschrieben.

11. Produkthaftung
JKF Industri haftet nicht für Schäden an Eigentum oder Sachen, die dem Käufer während seines Besitzes der gelieferten Waren entstehen. JKF Industri haftet weiterhin nicht für Schäden an Produkten, die vom Käufer verursacht wurden, oder für Produkte, die in die vom Käufer hergestellten Produkte eingehen. JKF Industri haftet nicht für Betriebsverluste, Arbeitsentgeltausfall oder andere indirekte Verluste.
Sofern Produkthaftungsforderungen von Dritten gegen JKF Industri geltend gemacht werden, ist der Käufer verpflichtet, JKF Industri entsprechend der Begrenzung der oben genannten Produkthaftung von JKF Industri schadlos zu halten. Diese Haftungsbeschränkungen gelten jedoch nicht in Fällen, in denen sich JKF Industri der groben Fahrlässigkeit schuldig gemacht hat. Falls Dritte laut dieser Bestimmung Schadensersatzforderungen gegen eine der Parteien geltend machen, ist die Gegenpartei stets unverzüglich davon zu unterrichten. Der Käufer unterliegt in solchen Fällen demselben Gerichtsstand, der für Schadensersatzansprüche gegen JKF Industri zuständig ist, sofern es sich um Schäden handelt, die durch einen möglicherweise von JKF Industri verursachten Fehler an den gelieferten Waren entstanden sind. Die Haftung von JKF Industri bei Sachschäden kann in keinem Fall die Deckungssumme der Produkthaftungsversicherung von JKF Industri übersteigen.

12. Anzuwendendes Recht und Gerichtsstand
Alle Streitigkeiten zwischen den Parteien werden schiedsgerichtlich durch das „Allgemeine Beurteilungs- und Schiedsgericht der Kopenhagener Börse“ oder beim Gericht in 9575 Terndrup, Dänemark, beigelegt, ungeachtet der Tatsache, ob der Sache nach ein Landgericht für die Entscheidung zuständig wäre. Für alle Rechtsbeziehungen zwischen den Parteien gilt dänisches Recht, hierunter das dänische Kaufgesetz. Die Vorschriften des Übereinkommens der Vereinten Nationen über den internationalen Warenverkauf (CISG) sind weder ganz noch teilweise anzuwenden.

Inhaltsverzeichnis

Abschnitt 00. Generell

Verkaufs-, Liefer- und Zahlungsbedingungen ..... Seite 02
Inhaltsverzeichnis ..... Seite 03
JKF-Rohrsysteme, Edelstahl ..... Seite 04
Rohrverbindungen, Edelstahl ..... Seite 05

Abschnitt 01. Edelstahl Rohrsysteme

Lasergeschweißte Rohre, Edelstahl ..... Seite 06
Schieberohre, Edelstahl ..... Seite 07
Rohre mit Schauklappe, Edelstahl ..... Seite 08
Rohre mit Reinigungsstutzen, Edelstahl ..... Seite 09
Gepresste Rohrbögen, Edelstahl ..... Seite 10
Segmentbögen, Edelstahl ..... Seite 11
30° gerade Abzweigrohre, Edelstahl ..... Seite 12
45° gerade Abzweigrohre, Edelstahl ..... Seite 13
30° Hosenrohre, Edelstahl ..... Seite 14
90° T-Stücke, Edelstahl ..... Seite 15
Konusstücke, Edelstahl ..... Seite 16
Übergangsstücke, Edelstahl ..... Seite 17

Abschnitt 02. Schieber, Drosselklappen

Automatik für Schieber und Drosselklappen ..... Seite 18
Dichte Schieber, ø80 - ø200 mm, Edelstahl, manuell und pneumatisch ..... Seite 19
Dichte Schieber, ø224 - ø400 mm, Edelstahl, manuell und pneumatisch ..... Seite 20
Drosselklappe, ø80 - ø150 mm, Edelstahl, manuell, pneumatisch und elektrisch ..... Seite 21
Drosselklappe, ø175 - ø400 mm, Edelstahl, manuell, pneumatisch und elektrisch ..... Seite 22
Falschluftventile, Edelstahl ..... Seite 23
Membranventile, Edelstahl ..... Seite 24

Abschnitt 03. Spannringe

Spannringe, Edelstahl ..... Seite 25
Gummidichtungsringe ..... Seite 26

Abschnitt 04. Flansche

Flansche, Edelstahl ..... Seite 27
Gummiflansche ..... Seite 28

Abschnitt 05. Hauben

Deflektorhauben, Edelstahl ..... Seite 29

Abschnitt 06. Zubehör

Rohrhalterungen, Edelstahl ..... Seite 30
Bodensaug, Edelstahl ..... Seite 31
Sputniks, Edelstahl ..... Seite 32
Purflex Schlauch ..... Seite 33
Notizen ..... Seite 34

JKF-Rohrsystem, Edelstahl

JKFs Edelstahl-Rohrsystem deckt eine breite Palette an Rohre, Bögen, Verteiler, Übergängen, Deflektorhauben usw. ab.
Das System ist für die Förderung von Partikeln und Luft konzipiert und umfasst alle für eine vollständige Absaugungslösung erforderlichen Komponenten.
Alle angegebenen Abmessungen sind Innenmaße.

Materialien

Das System wird aus Edelstahl EN 1.4301 (AISI 304) in den Stärken 0,70 - 1,00 mm hergestellt.

Dichtheit

Leckagen in einem Rohrsystem verringern die Kapazität und verursachen unerwünschte Geräusche. Das System wird mit sehr geringen Toleranzen hergestellt, um eine optimale Dichtheit der Verbindungen zu gewährleisten. Der Einsatz von Spannringen stellt sicher, dass der Rohrleitungsabschnitt der Dichtheitsklasse C entspricht, der höchsten Dichtheitsklasse im Bereich der industriellen Absaugtechnik.
Fugendichtmittel oder Gummiflansche (EPDM) werden zur Gewährleistung der Dichtheit von Flanschverbindungen empfohlen. Richtiges Verbinden mit Dichtmittel führt zu Verbindungen, die den Dichtheitsanforderungen der Klasse C gemäß DS447 entsprechen.
Das System ist für strengere Anforderungen an die Reinigung sowie an Anlagen in explosionsgefährdeten Bereichen gemäß EG Richtlichtinie 94/9 EG vom 23. März 1994 (ATEX) besonders gut geeignet.

Lasergeschweißte längsgefalzte Rohrleitungssysteme, Edelstahl.

Schieber und Drosselklappen, Edelstahl.

Qualitätssicherung

JKFs Qualitätssicherungssystem ist DS/ISO9001 (DS/EN29001) zertifiziert.

Rohrverbindungen, Edelstahl

Verbindungsmethoden

Die hohe, gleichmäßige Qualität der JKF Rohrsysteme mit einem effektiven Verbindungs- und Dichtungssysteme sichert eine einfache und schnelle Montage und ermöglicht nachfolgende Anpassung.

Die Komponenten für das Edelstahl-Rohrsystem sind für verschiedene Verbindungsmethoden hergestellt, die auch zu anderen Systemen passen.

Zur Verbindung der Edelstahl-Rohrsystem werden Spannringe, Schnellverschluss-Spannringe mit Kunststoffeinlage oder Flacheisen-Flansch verwendet, abhängig von Rohrdurchmessern, Anforderungen an Stärke, Dichte, Geräusch und einfache Montage.

Bei Auftragsabgabe muss de gewünschte Verbindungsmethode angegeben werden. Die Verbindungsmethoden werden unter den Abbildungen aufgeführt.

Die Artikelnummern für Produkte mit Spannring werden in diesem Katalog aufgeführt [f.b].

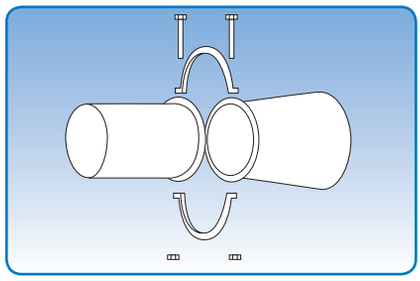

Für Spannringe [f.b]

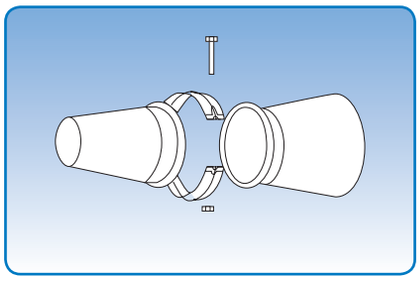

Für breite Spannringe [f.bb]

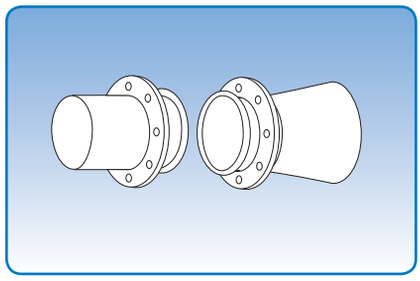

Mit loser Flanschverbindung [f.b.m.fl]

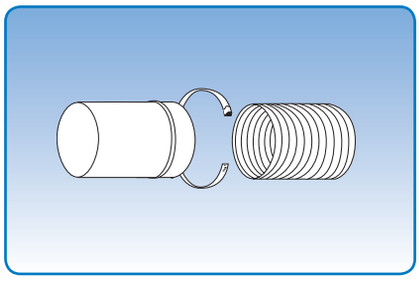

Für Schläuche [f.sl]

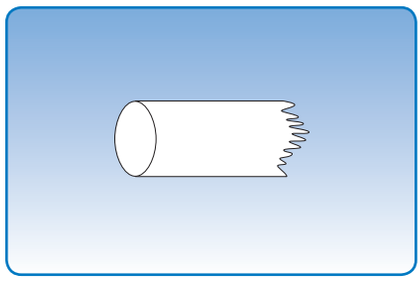

Glatt [gl]

Lasergeschweißte Rohre, Edelstahl

Durchmesser: ø80 - ø400 mm.

Lasergeschweißte Rohre werden aus 0,70 mm Stahlblech hergestellt.

Die Rohre sind in Längen von 0,5 m, 1,0 m und 2,0 m erhältlich.

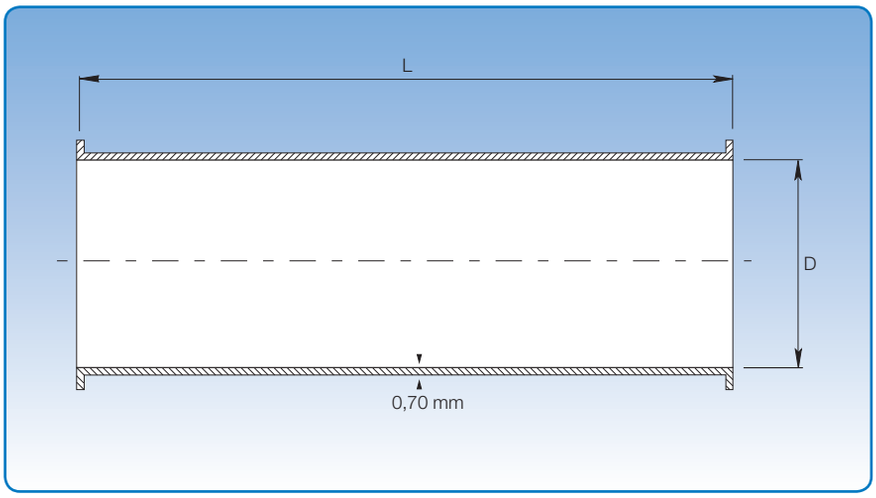

Die genauen Abmessungen können der unten stehenden Tabelle entnommen werden.

Abmessungen						
D mm	Artikelnr. L = 0,5 m	Gewicht L = 0,5 m kg	Artikelnr. L = 1,0 m	Gewicht L = 1,0 m kg	Artikelnr. L = 2,0 m	Gewicht L = 2,0 m kg
80	10900011	0,70	10900021	1,41	10900031	2,81
100	10900111	0,88	10900121	1,76	10900131	3,52
120	10900211	1,06	10900221	2,11	10900231	4,22
140	10900411	1,23	10900421	2,46	10900431	4,93
150	10900511	1,32	10900521	2,64	10900531	5,28
175	10900711	1,58	10900721	3,17	10900731	6,33
200	10900811	1,76	10900821	3,52	10900831	7,04
224	10900911	1,98	10900921	3,96	10900931	7,92
250	10901011	2,20	10901021	4,40	10901031	8,80
300	10901211	2,64	10901221	5,28	10901231	10,56
350	10901411	3,08	10901421	6,16	10901431	12,32
400	10901511	3,52	10901521	7,04	10901531	14,07

Die angegebenen Artikelnummern beziehen sich auf Rohrleitungen für die Montage mit Spannring [f.b].

Lasergeschweißte Rohrleitungen sind außerdem für andere Verbindungsmethoden erhältlich. Siehe S. 5 für weitere Verbindungsmethoden.

Schieberohre, Edelstahl

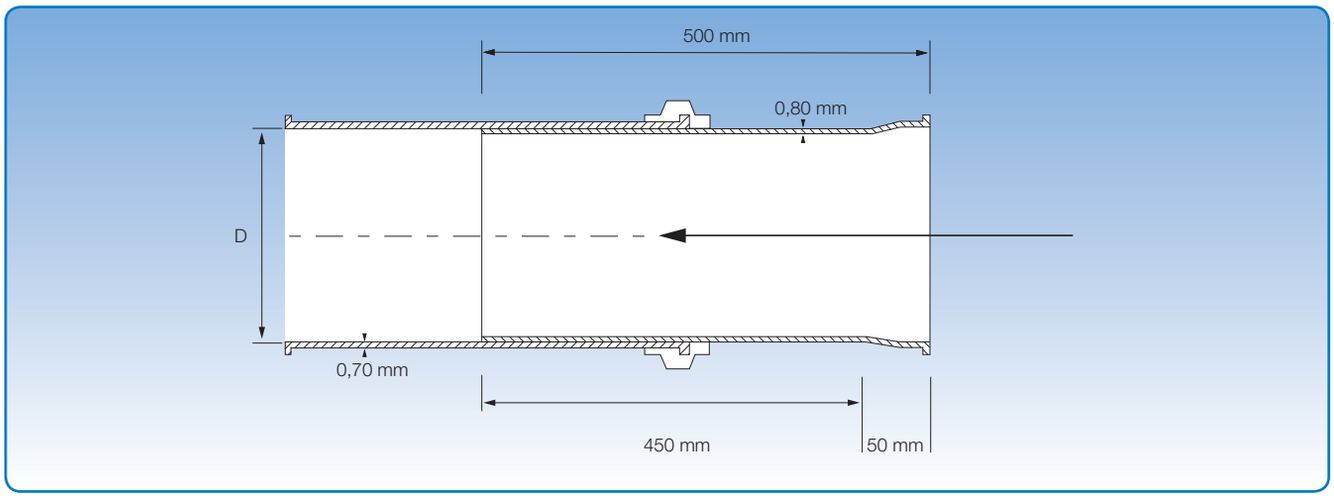

Die genauen Abmessungen können der unten stehenden Tabelle entnommen werden.

Durchmesser: ø100 - ø300 mm.

Schieberohre werden aus 0,70 mm Stahlblech hergestellt und mit Schnellverschluss-Spannringe einschließlich Gummieinlage geliefert. Schnellverschluss-Spannringe sind verzinkt.

Artikelnr.	Abmessungen D mm	Gewicht kg
1099561	100	0,98
1099564	120	1,18
1099570	140	1,38
1099573	150	1,47
1099579	175	1,74
1099582	200	1,99
1099585	224	2,23
1099588	250	2,40
1099594	300	3,00

Die angegebenen Artikelnummern beziehen sich auf Schieberohre für die Montage mit Spannring [f.b].
Schieberohre sind außerdem für andere Verbindungsmethoden erhältlich. Siehe S. 5 für weitere Verbindungsmethoden.

Rohre mit Schauklappe, Edelstahl

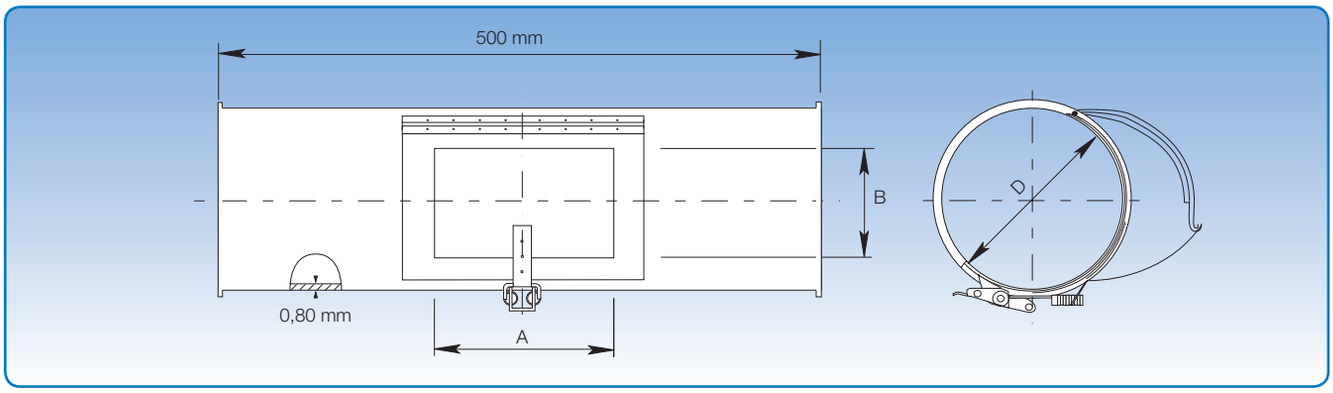

Die genauen Abmessungen können der unten stehenden Tabelle entnommen werden.

Durchmesser: ø80 - ø400 mm.

Schauklappen sind aus 0,80 mm und 1,00 mm Stahlblech gefertigt, mit glatter Innenseite und guter Passform.

Abmessungen			
Artikelnr.	**D mm**	**B x A mm**	**Gewicht kg**
4670370	80	80 x 150	0,80
4671370	100	100 x 150	1,00
4672370	120	100 x 150	1,20
4674370	140	100 x 150	1,40
4675370	150	100 x 150	1,50
4677370	175	100 x 150	1,75
4678370	200	100 x 150	2,00
4679370	224	100 x 150	2,25
4680370	250	100 x 150	2,50
4671370	300	100 x 150	2,85
4673370	350	150 x 200	3,25
4674370	400	150 x 200	4,50

Die angegebenen Artikelnummern beziehen sich auf Rohrleitungen mit Schauklappe für die Montage mit Spannring [f.b].
Rohrleitungen mit Schauklappe sind außerdem für andere Verbindungsmethoden erhältlich. Siehe S. 5 für weitere Verbindungsmethoden.

Rohre mit Reinigungsstutzen, Edelstahl

Durchmesser: ø100 - ø400 mm.

PVC-Deckel lässt sich leicht aufsetzen und entfernen. Alle Reinigungsstutzen haben eine Öffnung mit ø100 mm.

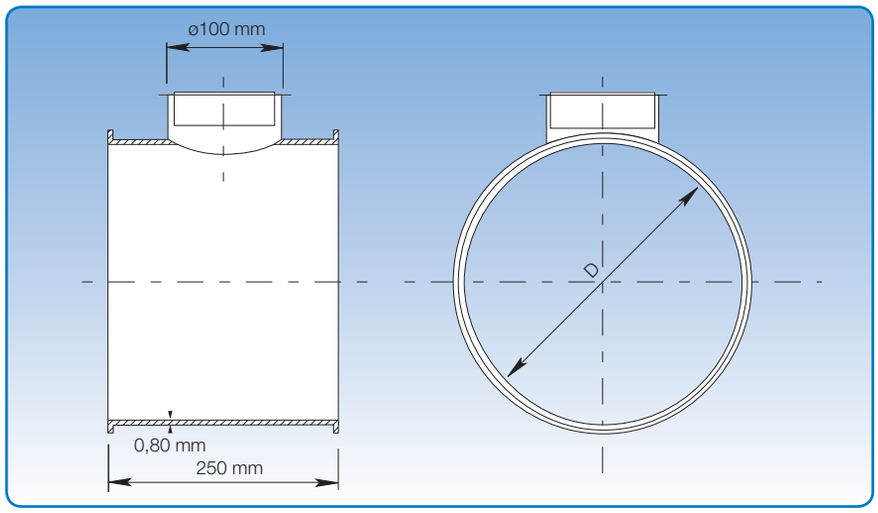

Die genauen Abmessungen können der unten stehenden Tabelle entnommen werden.

Abmessungen		
Artikelnr.	**D mm**	**Gewicht kg**
4671115	100	0,90
4671116	120	1,14
4671118	140	1,33
4671119	150	1,43
4675116	175	1,66
4675117	200	1,90
4675118	224	2,14
4675119	250	2,38
4675120	300	2,52
4680116	350	3,09
4680117	400	4,28

Die angegebenen Artikelnummern beziehen sich auf Rohrleitungen mit Reinigungsstutzen für die Montage mit Spannring [f.b].
Rohrleitungen mit Reinigungsstutzen sind außerdem für andere Verbindungsmethoden erhältlich. Siehe S. 5 für weitere Verbindungsmethoden.

Gepresste Rohrbögen, Edelstahl

Durchmesser: ø80 - ø200 mm.

Rohrbögen sind gepresst.
ø80 - ø150 mm sind aus 1,00 mm Blech hergestellt.
ø200 mm ist aus 1,50 mm Blech hergestellt.

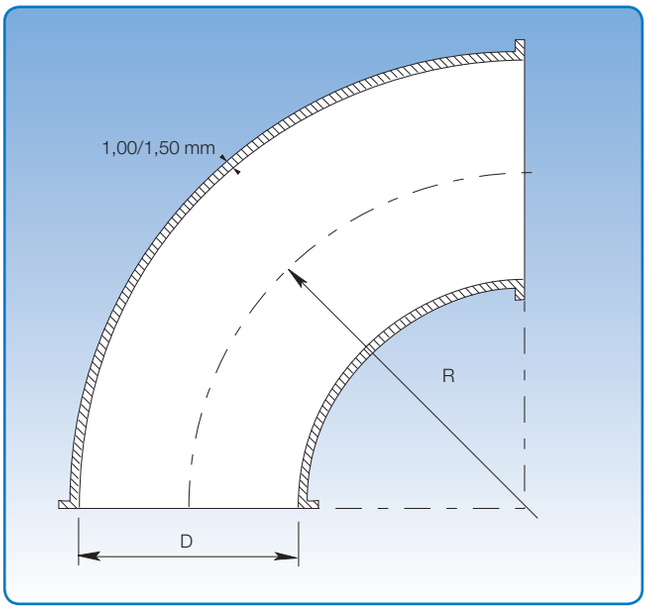

Die genauen Abmessungen können der unten stehenden Tabelle entnommen werden. Durchmesser = (D). R = 2 x D für alle Abmessungen.

Abmessungen

	90°		60°		45°		30°	
D mm	Artikelnr.	kg	Artikelnr.	kg	Artikelnr.	kg	Artikelnr.	kg
80	11990892	0,95	11990862	0,65	11990842	0,50	11990832	0,35
100	11991092	1,55	11991062	1,10	11991042	0,85	11991032	0,60
120	11991292	2,20	11991262	1,50	11991242	1,15	11991232	0,80
150	11991592	3,50	11991562	2,40	11991542	1,80	11991532	1,25
200	11992092	9,15	11992062	6,15	11992042	4,50	11992032	3,15

Die angegebenen Artikelnummern beziehen sich auf Rohrbögen für die Montage mit Spannring [f.b].

Rohrbögen sind außerdem für andere Verbindungsmethoden erhältlich. Siehe S. 5 für weitere Verbindungsmethoden.

Segmentbögen, Edelstahl

Durchmesser: ø140 - ø400 mm.

Segmentbögen bestehen aus 0,80 mm Stahlblech.

Andere Radien sind auf Bestellung erhältlich.

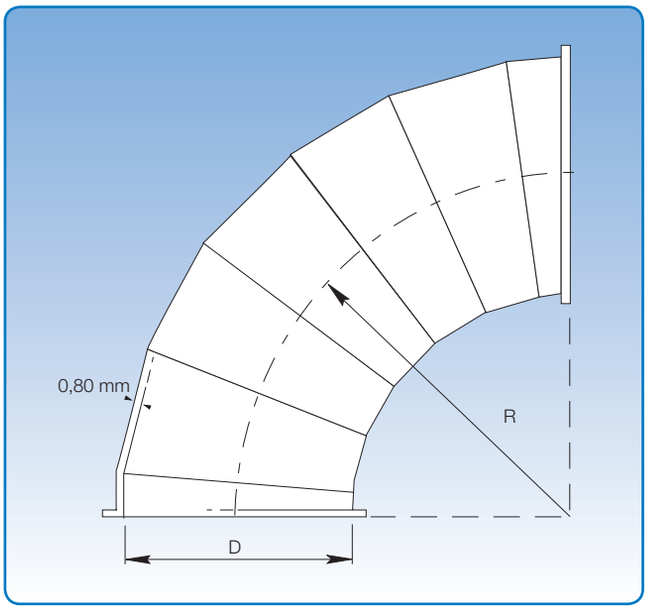

Die genauen Abmessungen können der unten stehenden Tabelle entnommen werden. R = 1,5 x D für alle Abmessungen.

Abmessungen										
	90°		60°		45°		30°		15°	
D mm	Artikelnr.	kg	Artikelnr.	kg	Artikelnr.	kg	Artikelnr.	kg	Artikelnr.	kg
140	11991492	1,14	11991462	0,79	11991442	0,61	11991432	0,44	11991412	0,26
175	11991892	1,70	11991862	1,17	11991842	0,91	11991832	0,64	11991812	0,37
224	11992290	3,07	11992262	2,09	11992245	1,60	11992232	1,11	11992212	0,63
250	11992592	3,72	11992562	2,53	11992542	1,94	11992532	1,34	11992512	0,75
300	11993092	5,16	11993062	3,50	11993042	2,67	11993032	1,84	11993012	1,01
350	11993592	6,84	11993562	4,63	11993542	3,53	11993532	2,42	11993512	1,32
400	11994092	8,75	11994062	5,91	11994042	4,49	11994032	3,08	11994012	1,66

Die angegebenen Artikelnummern beziehen sich auf Segmentbögen für die Montage mit Spannring [f.b].

Rohrbögen sind außerdem für andere Verbindungsmethoden erhältlich. Siehe S. 5 für weitere Verbindungsmethoden.

30° gerade Abzweigrohre, Edelstahl

Durchmesser: ø80 - ø400 mm.

Abzweigrohre bestehen aus 0,80 mm Stahlblech.

Bei Lieferung mit losen Flanschen [f.b.m.fl], wird L1 um 2 x 50 mm erweitert.

Geben Sie die Abmessungen A, B und C bei Ihrer Bestellung an. Wahlmöglichkeiten werden dadurch begrenzt, dass A = C ≥B.

A=C darf max. 400 mm sein

Durch die Abzweigung wird die Länge L1 bestimmtt. Der Abgangsstutzen ist immer zylindrisch, mit der Abzweigung mittig.

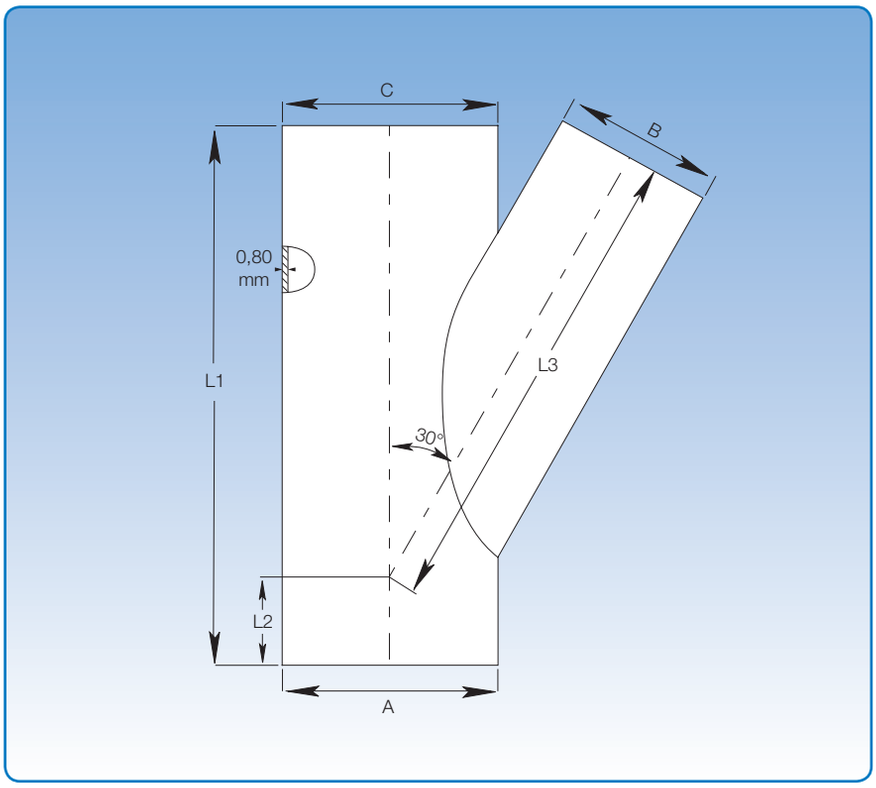

Berechnung von L2 und L3:

L1 = siehe Tabelle

$$L2 = \frac{1}{2} \times \left(L1 - \frac{A}{tg\propto}\right)$$

$$L3 = \frac{L1-L2}{cos\propto} - \left(\frac{B}{2} \times tg\propto\right)$$

Beispiel:

A = 350, B = 300, C = 350

L1 = 750 mm

$$L2 = 0{,}5 \times \left(750 - \frac{350}{tg\ 29{,}6°}\right) = 375 - 308{,}06$$

L2 = 66,94 ~ 67 mm

$$L3 = \frac{750 - 67}{cos\ 29{,}6} - \left(\frac{300}{2} \times tg\ 29{,}6\right) = 785{,}51 - 85{,}21$$

L3 = 700,30 ~ 700 mm

Abmessungen

A = C mm	B mm	L1 mm	L2 mm	L3 mm	∝
	80	350			28,0
	100	350			28,8
	120	350			28,8
	140	450			29,1
Auswahl	150	450	Errechnet	Errechnet	29,2
	175	550			29,3
	200	550			29,3
	224	600			29,4
	250	750			29,5
	300	750			29,6
	350	950			29,6
	400	1050			29,7

45° gerade Abzweigrohre, Edelstahl

Durchmesser: ø80 - ø400 mm.

Abzweigrohre bestehen aus 0,80 mm Stahlblech.

Bei Lieferung mit losen Flanschen [f.b.m.fl], wird L1 um 2 x 50 mm erweitert.

Geben Sie die Abmessungen A, B und C bei Ihrer Bestellung an. Wahlmöglichkeiten werden dadurch begrenzt, dass A = C ≥ B.

A=C darf max. 400 mm sein

Durch die Abzweigung wird die Länge L1 bestimmt. Der Abgangsstutzen ist immer zylindrisch mit der Abzweigung mittig.

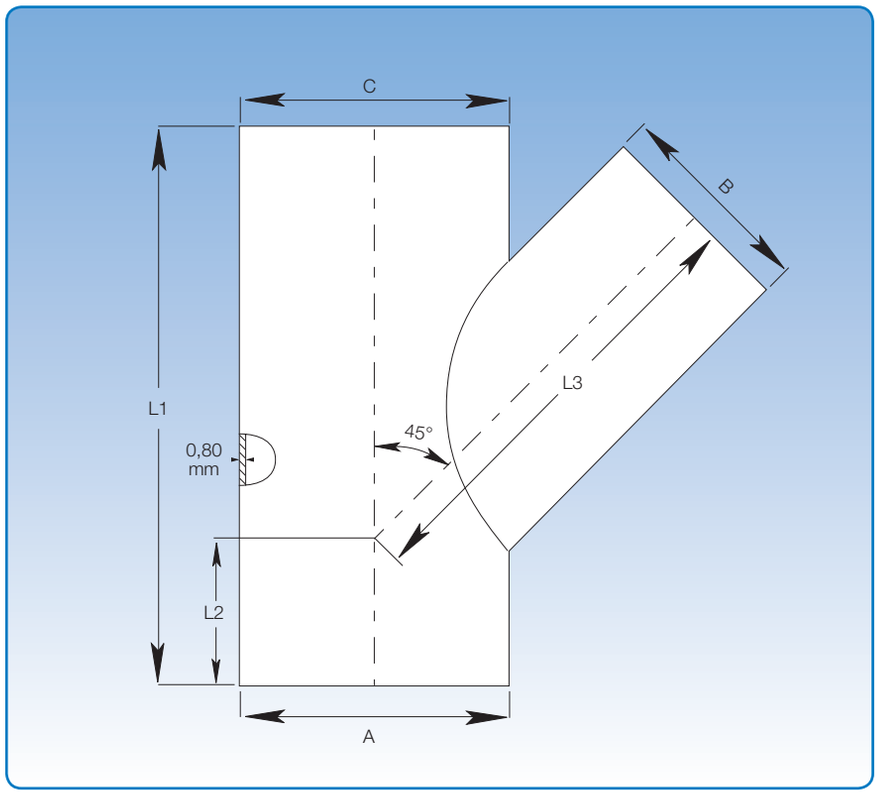

Berechnung von L2 und L3:

L1 = siehe Tabelle

$$L2 = \frac{1}{2} \times \left(L1 - \frac{A}{tg\propto}\right)$$

$$L3 = \frac{L1-L2}{cos\propto} - \left(\frac{B}{2} \times tg\propto\right)$$

Beispiel:

A = 300, B = 250, C = 300

L1 = 500 mm

$$L2 = 0{,}5 \times \left(500 - \frac{300}{tg\ 44{,}5°}\right) = 250 - 152{,}64$$

L2 = 97,36 ~ 97 mm

$$L3 = \frac{500 - 97}{cos\ 44{,}5°} - \left(\frac{250}{2} \times tg\ 44{,}5°\right) = 565{,}02 - 122{,}84$$

L3 = 442,18 ~ 442 mm

Abmessungen

A = C mm	B mm	L1 mm	L2 mm	L3 mm	∝
Auswahl	80	300	Errechnet	Errechnet	43,8
	100	300			43,8
	120	350			44,0
	140	350			44,1
	150	400			44,2
	175	400			44,3
	200	450			44,4
	224	500			44,5
	250	500			44,5
	300	600			44,6
	350	700			44,7
	400	800			44,7

30° Hosenrohre, Edelstahl

Durchmesser: ø80 - ø400 mm.

Hosenrohre werden aus 0,80 mm Stahlblech gefertigt.

Geben Sie die Abmessungen A, B und C bei Ihrer Bestellung an.

Für Hosenrohre: A = B = C.

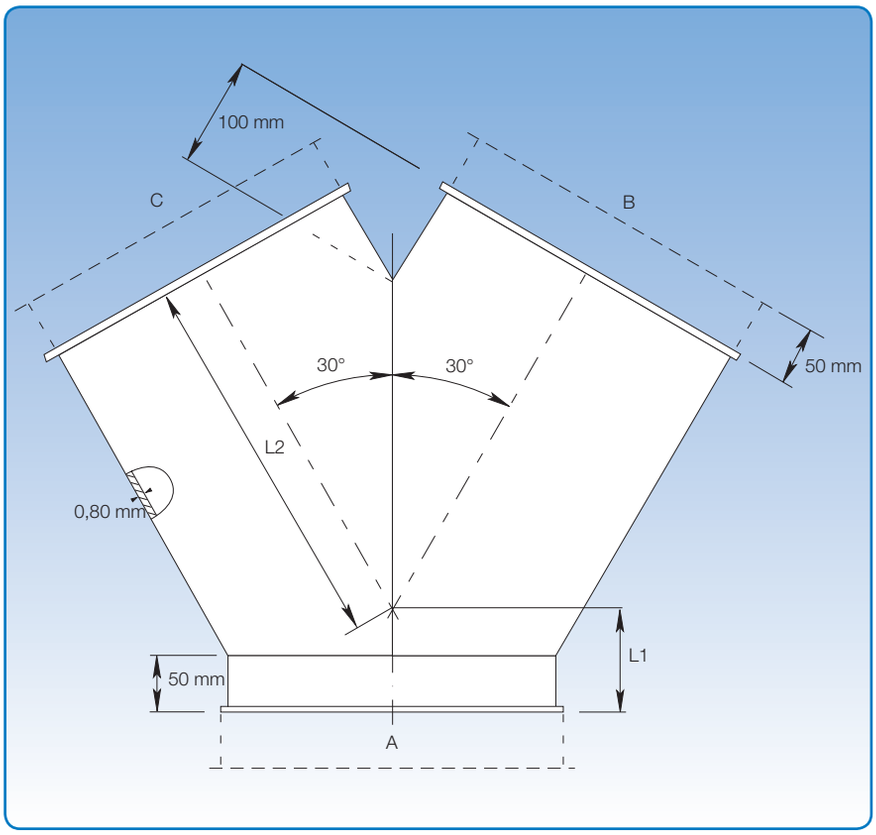

Berechnung von L1 und L2 für 2 · 30°:

L1 = (A · 0,134) + 50

L2 = (B · 0,866) + 100

Beispiel:

A = B = C = 200

L1 = (200 · 0,134) + 50 = 76,8

L2 = (200 · 0,866) + 100 = 273,2

Abmessungen

Artikelnr.	B mm	Gewicht kg
13900000	80	0,54
13900100	100	0,89
13900200	120	1,12
13900400	140	1,38
13900500	150	1,52
13900700	175	1,95
13900800	200	2,34
13900900	224	3,05
13901000	250	3,55
13901200	300	4,62
13901300	350	4,97
13901500	400	7,10

90° T-Rohre, Edelstahl

Durchmesser: ø80 - ø400 mm.

Edelstahl-T-Rohre werden aus 0,80 mm Stahlblech hergestellt.
Für die Abmessungen gilt: A = C ≥ B.

Geben Sie die Abmessungen A, B und C bei Bestellung an.

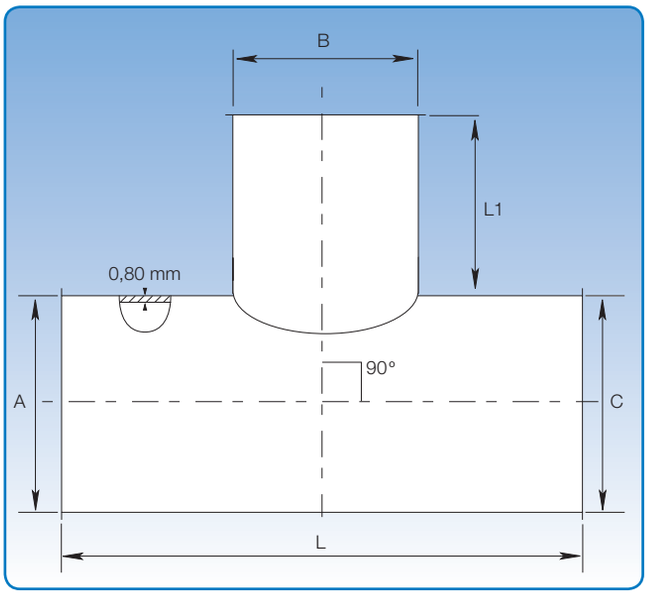

Die genauen Abmessungen können der unten stehenden Tabelle entnommen werden.

Abmessungen				
Artikelnr.	**B mm**	**L mm**	**L1 mm**	**Gewicht kg**
4601200	80	230	75	0,67
4601205	100	250	75	0,89
4601210	120	270	75	1,12
4601220	140	290	75	1,38
4601225	150	300	75	1,52
4601235	175	330	75	1,95
4601240	200	350	75	2,34
4601245	224	425	100	3,05
4601250	250	450	100	3,55
4601260	300	500	100	4,62
4601270	350	550	100	5,39
4601275	400	600	100	7,15

Die angegebenen Artikelnummern beziehen sich auf T-Stücke für die Montage mit Spannring [f.b].
T-Stücke sind außerdem für andere Verbindungsmethoden erhältlich. Siehe S. 5 für weitere Verbindungsmethoden.

Konusstücke, Edelstahl

Durchmesser: ø80 - ø400 mm.

Konusstücke sind punktgeschweißt und aus 0,80 mm Stahlblech hergestellt.

Für die Verbindung mit breiten Spannringen [f.bb] und losen Flanschen [f.b.m.fl] wird die Länge (L) um 2 x 50 mm erhöht.

Geben Sie die Abmessungen für D und d sowie die Verbindungsmethode bei Ihrer Bestellung an (S. 5). Die Länge L ist in der folgenden Tabelle angegeben.

Die angegebenen Artikelnummern beziehen sich auf Konusstücke für die Montage mit Spannring [f.b].
Konusstücke sind außerdem für andere Verbindungsmethoden erhältlich. Siehe S. 5 für weitere Verbindungsmethoden.
*) Konusstücke sind gezogen.

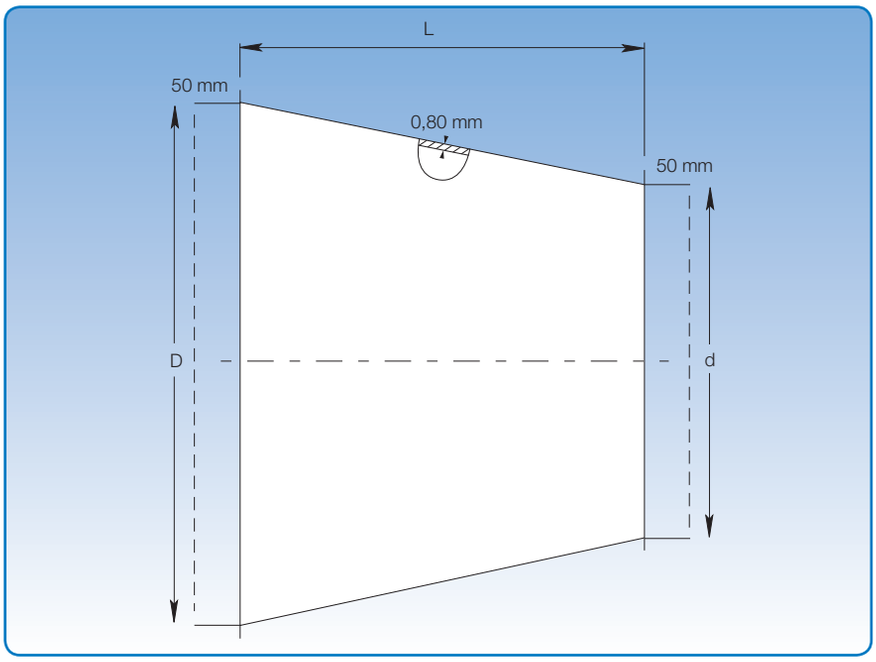

Abmessungen				
Artikelnr.	D mm	d mm	L mm	Gewicht kg
1899100*	100	80	95	0,24
1899120	120	80	100	0,35
1899121*	120	100	95	0,23
1899140	140	100	125	0,45
1899142	140	120	125	0,35
1899150	150	80	125	0,55
1899151	150	100	125	0,42
1899152*	150	120	110	0,50
1899154	150	140	125	0,35
1899172	175	120	150	0,70
1899174	175	140	150	0,55
1899175	175	150	125	0,60
1899201	200	100	200	0,75
1899202	200	120	200	0,75
1899205*	200	150	145	0,74
1899208	200	175	125	0,45
1899241	224	150	150	0,90
1899242	224	175	125	0,75
1899244	224	200	125	0,55
1899250	250	150	200	1,20
1899251	250	175	200	1,00
1899252*	250	200	145	0,95
1899254	250	224	125	0,60
1899302	300	200	200	1,45
1899304	300	224	200	1,98
1899305*	300	250	145	1,12
1899352	350	250	200	1,15
1899353	350	300	150	1,15
1899400	400	300	200	1,65
1899403	400	350	150	1,35

Übergangsstücke, Edelstahl

Durchmesser: ø80 - ø400 mm.

Übergangsstücke sind punktgeschweißt und aus 0,80 mm Stahlblech gefertigt.

Andere Abmessungen können auf Anforderung angefertigt werden. Außerdem sind asymmetrische Formate erhältlich.

Geben Sie die Abmessungen für BU × LU und D sowie die Verbindungsmethode bei Ihrer Bestellung an (S. 5).

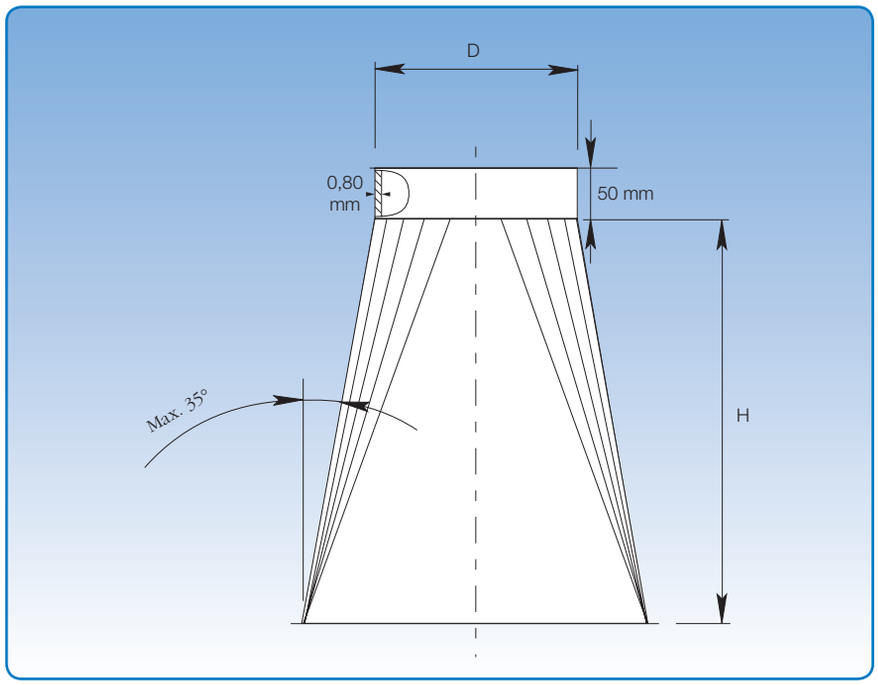

Berechnung von H:

H = 240 + 0,5 × (max. Wert von LU – D) oder (BU – D)

Beispiel:

D = 350, LU = 400, BU = 600, EXL = 200, EXB = 300

H = 240 + (0,5 × 250) = 240 + 125

H = 365 mm

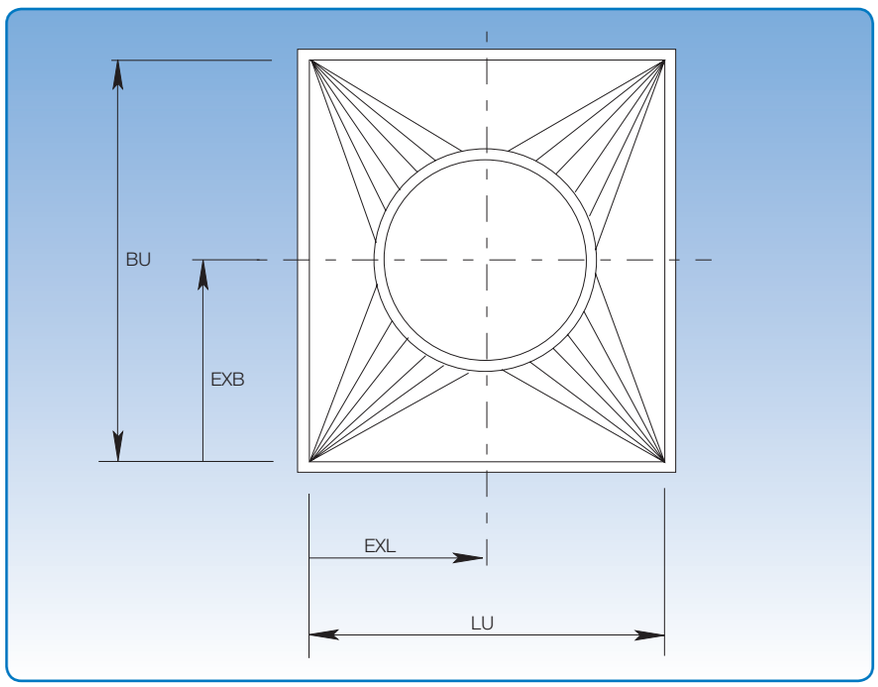

Automatik für Schieber und Regelklappen

Die Montagezeichnungen beziehen sich auf Standardsysteme für Schieber und Regelklappen.

Diese Systeme sind für einen pneumatischen Druck von max. 6 Bar sowie eine Stromversorgung von 230 V AC oder 24 V DC ausgelegt.
Systeme für andere Spannungen sind erhältlich.

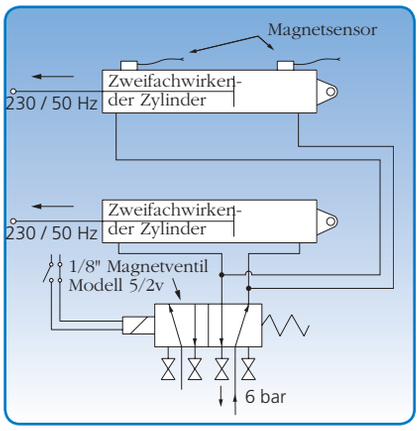

Schaltplan für pneumatische Zylinder für Schieber.

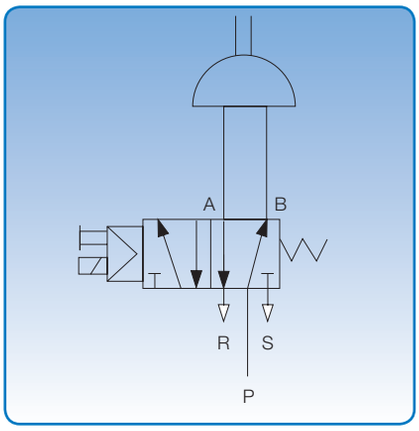

Schaltplan für pneumatische Betätigung von Regelklappen und Membranventilen.

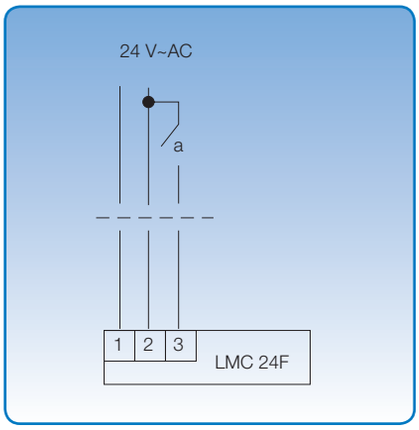

Schaltplan für 24 V DC Stellmotor für Regelklappe.

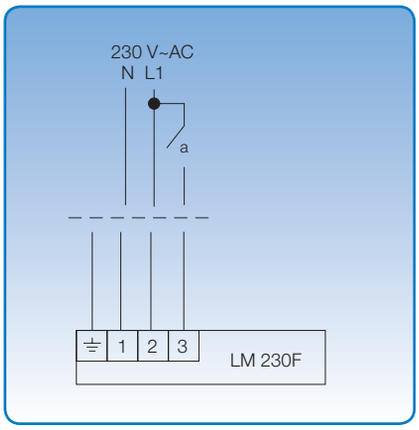

Schaltplan für 230 V AC Stellmotor für Regelklappe.

Dichte Schieber, Edelstahl, manuell und pneumatisch

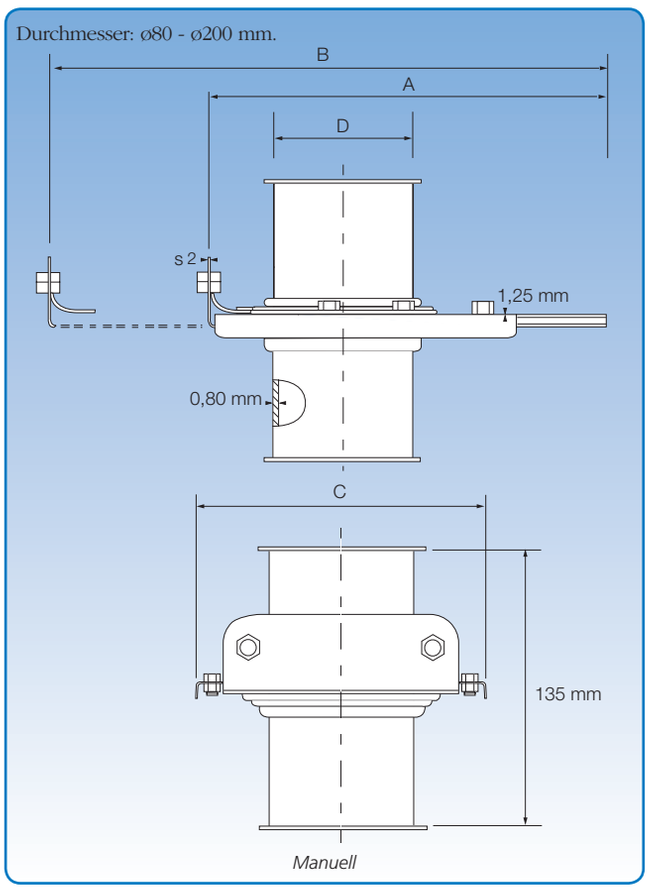

Die genauen Abmessungen können der unten stehenden Tabelle entnommen werden.

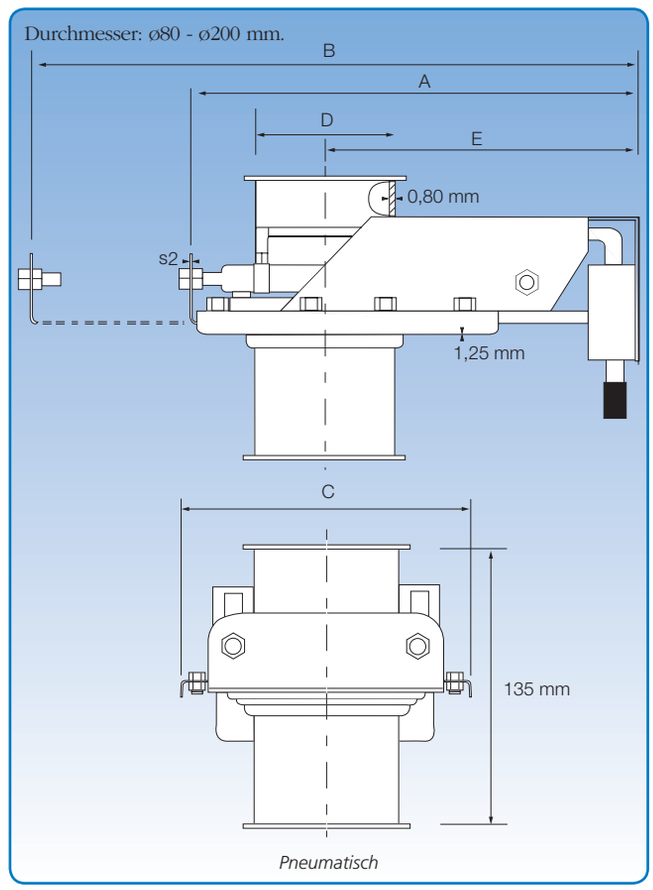

Die genauen Abmessungen können der unten stehenden Tabelle entnommen werden.

Generell

Durchmesser: ø80 - ø200 mm.

Schieber sind als formgepresste Hälften aus 1,25 mm Stahlblech gefertigt.

Die Schieberplatte gleitet in Dichtungen aus Polyether und PEHD, um optimale Dichtheit zu gewährleisten.

Mit pneumatischem Betätigungsgerät

Der Schieber besitzt zwei pneumatische Zylinder, die parallel laufen. Magnetventil: monostabiles 5/2 Ventil mit 1 x 230 V AC - 50/60 Hz elektrischer Spule oder 24 V DC. Pneumatischer Druck: 4-6 Bar.

Abmessungen

Artikelnr. (Man.)	Artikelnr. (Pneu.)	D mm	s2 mm	A (Man.) mm	A (Pneu.) mm	B (Man.) mm	B (Pneu.) mm	C mm	E mm	Gewicht (Man.) kg	Gewicht (Pneu.) kg
1400112	1400122	80	1,5	225	260	320	355	160	190	1,2	2,3
1400132	1400142	100	1,5	265	305	380	415	190	225	1,5	3,8
1400152	1400162	120	2,0	325	360	460	500	215	260	2,1	3,6
1400192	1400202	140	2,0	375	415	540	580	240	300	2,9	4,4
1400212	1400222	150	2,0	375	415	540	580	240	300	2,9	4,4
1400252	1400262	175	2,0	455	495	655	695	290	355	4,1	6,0
1400272	1400282	200	2,0	485	525	705	745	300	385	4,4	6,3

Die angegebenen Artikelnummern beziehen sich auf Schieber für die Verbindung mit Spannring [f.b]. Schieber sind außerdem für andere Verbindungsmethoden erhältlich. Siehe S. 5 für weitere Verbindungsmethoden.

Dichte Schieber, Edelstahl, manuell und pneumatisch

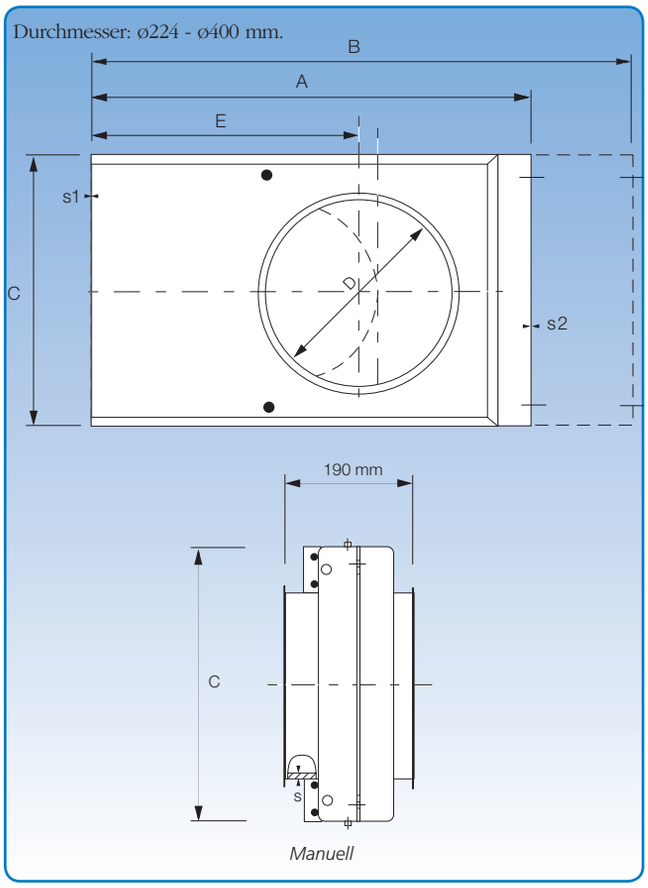

Die genauen Abmessungen können der unten stehenden Tabelle entnommen werden.

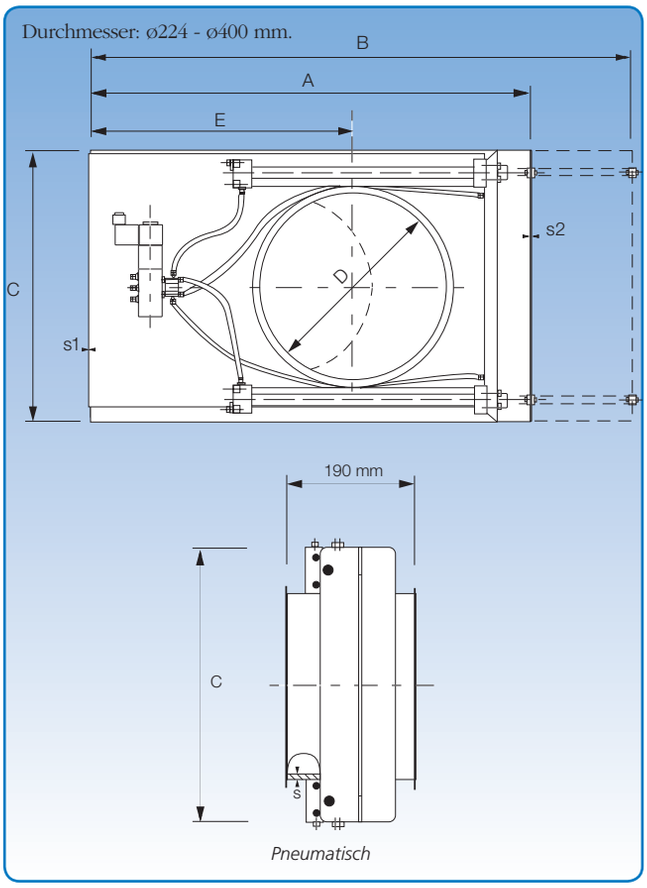

Die genauen Abmessungen können der unten stehenden Tabelle entnommen werden.

Generell

Durchmesser: ø224 - ø400 mm.

Schieber werden als formgepresste Hälften aus 1,50 mm und 2,00 mm Stahlblech gefertigt.

Die Schieberplatte gleitet in Dichtungen aus Polyether und PEHD, um optimale Dichtheit zu gewährleisten.

Mit pneumatischem Betätigungsgerät

Der Schieber besitzt zwei pneumatische Zylinder, die parallel laufen.

Magnetventil: monostabiles 5/2 Ventil mit 1 x 230 V AC - 50/60 Hz elektrischer Spule oder 24 V DC. Pneumatischer Druck: 4-6 Bar.

Abmessungen

Artikelnr. (Man.)	Artikelnr. (Pneu.)	D mm	s mm	s1 mm	s2 mm	A mm	B max. mm	C mm	E mm	Gewicht (Man.) kg	Gewicht (Pneu.) kg
1400292	1400302	224	1,50	1,50	2,50	580	830	360	390	9,9	13,4
1400312	1400322	250	1,50	1,50	2,50	660	960	385	455	11,6	15,0
1400352	1400362	300	2,00	2,00	3,00	725	1045	435	495	16,4	20,7
1400372	1400382	350	2,00	2,00	3,00	855	1255	485	600	21,0	26,8
1400392	1400402	400	2,00	2,50	3,00	1005	1505	545	725	32,3	36,9

Die angegebenen Artikelnummern beziehen sich auf Schieber für die Verbindung mit Spannring [f.b]. Schieber sind außerdem für andere Verbindungsmethoden erhältlich. Siehe S. 5 für weitere Verbindungsmethoden.

Regelklappen, Edelstahl manuell, pneumatisch und elektrisch

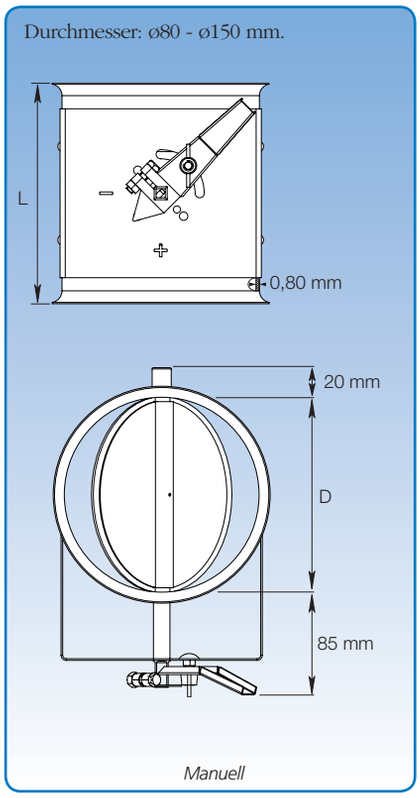

Die genauen Abmessungen können der unten stehenden Tabelle entnommen werden.

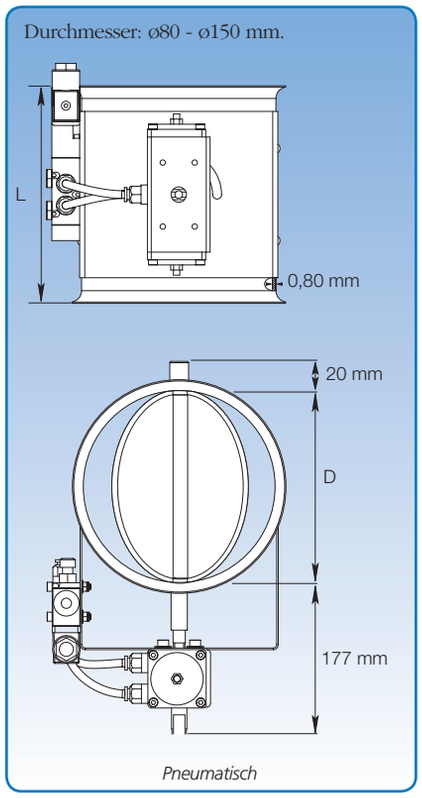

Die genauen Abmessungen können der unten stehenden Tabelle entnommen werden.

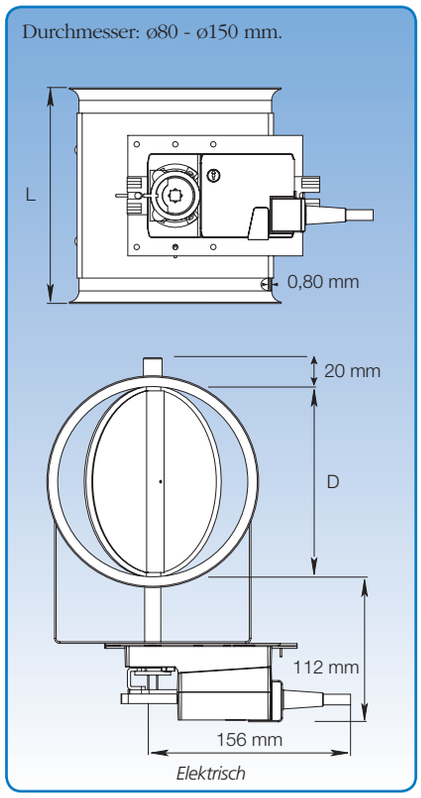

Die genauen Abmessungen können der unten stehenden Tabelle entnommen werden.

Generell

Regelklappen werden aus 0,80 mm Stahlblech mit Klappe aus doppeltem Stahlblech gefertigt. Der Regelhandgriff zeigt die Klappenstellung an, die sich stufenlos zwischen offen und geschlossen einstellen lässt.
Verfügbar mit Dichtung aus Naturgummi.
Maximale Schließung 96%.

Mit pneumatischem Betätigungsgerät

Die Regelklappe wird pneumatisch betätigt und durch ein elektrisches Ventil gesteuert.
Magnetventil: monostabiles 5/2 Ventil mit 1 x 230 V AC - 50/60 Hz elektrischer Spule oder 24 V DC. Pneumatischer Druck: 4-6 Bar. Rückmelder zur Anzeige der Klappenstellung als optionales Zubehör verfügbar.

Mit elektrischem Betätigungsgerät

Regelklappe mit Stellmotor, Ansteuerung durch Umschalter.
Rückmelder zur Anzeige der Klappenstellung als optionales Zubehör verfügbar.
Anschlusswerte: 230 V AC - 50 Hz oder 24 V DC.

Abmessungen

Aritkelnr. (Man.)	Artikelnr. (Pneu.)	Artikelnr. (Elek.)	D mm	L mm	Gewicht (Man.) kg	Gewicht (Pneu.) kg	Gewicht (Elek.) kg
1501112	1501132	1501122	80	125	0,65	3,34	1,60
1501142	1501162	1501152	100	125	0,75	3,52	1,70
1501172	1501192	1501182	120	135	0,90	3,71	1,85
1501232	1501252	1501242	140	170	1,15	4,03	2,10
1501262	1501282	1501272	150	170	1,25	4,15	2,20

Die angegebenen Artikelnummern beziehen sich auf Regelventile für die Verbindung mit Spannring [f.b].. Regelventile sind außerdem für andere Verbindungsmethoden erhältlich. Siehe S. 5 für weitere Verbindungsmethoden.

Regelklappen, Edelstahl, manuell, pneumatisch und elektrisch

Durchmesser: ø175 - ø400 mm.

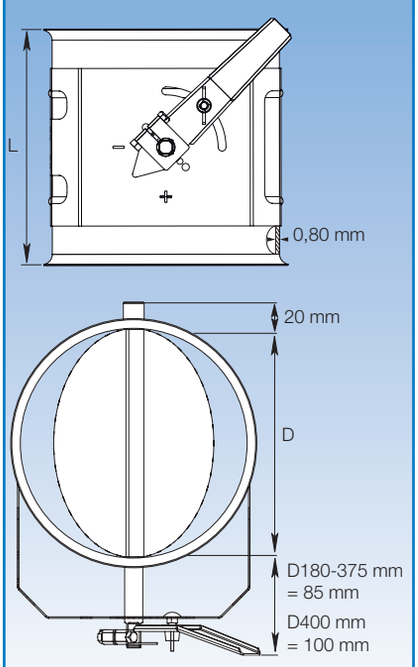

Manuell

Durchmesser: ø175 - ø400 mm.

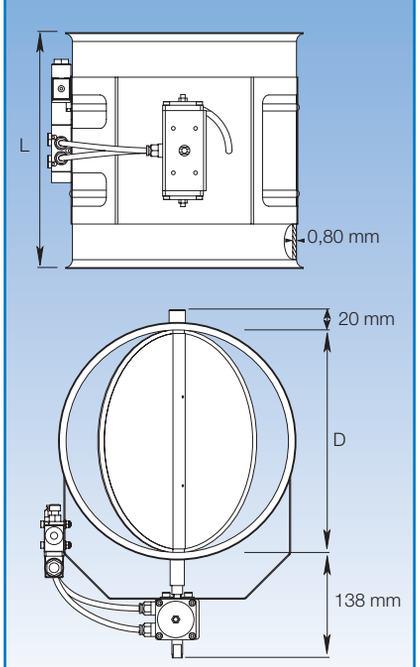

Pneumatisch

Durchmesser: ø175 - ø400 mm.

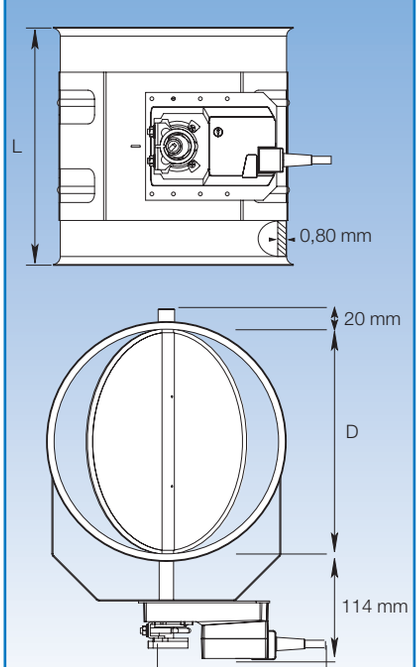

Elektrisch

Generell

Regelklappen werden aus 0,80 mm Stahlblech mit Klappe aus doppeltem Stahlblech hergestellt.
Der Regelhandgriff zeigt die Klappenstellung an, die sich stufenlos zwischen offen und geschlossen einstellen lässt. Verfügbar mit Dichtung aus Naturgummi. Maximale Schließung 96%.

Mit pneumatischem Betätigungsgerät

Die Klappe wird pneumatisch betätigt und durch ein elektrisches Ventil gesteuert.
Magnetventil: monostabiles 5/2 Ventil mit 1 x 230 V AC - 50/60 Hz elektrischer Spule oder 24 V DC. Pneumatischer Druck: 4-6 Bar.
Rückmelder zur Anzeige der Klappenstellung als optionales Zubehör verfügbar.

Mit elektrischem Betätigungsgerät

Klappe mit Stellmotor, Ansteuerung durch Umschalter.
Rückmelder zur Anzeige der Klappenstellung als optionales Zubehör erhältlich.
Anschlusswerte: 230 V AC - 50 Hz oder 24 V DC.

Abmessungen

Aritkelnr. (Man.)	Artikelnr. (Pneu.)	Artikelnr. (Elek.)	D mm	L mm	Gewicht (Man.) kg	Gewicht (Pneu.) kg	Gewicht (Elek.) kg
1501322	1501342	1501332	175	210	1,90	4,91	3,55
1501352	1501372	1501362	200	210	2,20	5,20	3,85
1501382	1501402	1501392	224	240	2,55	5,75	4,20
1501412	1501432	1501422	250	265	3,05	6,29	5,05
1501472	1501492	1501482	300	315	4,30	8,00	6,30
1501502	1501522	1501512	350	330	5,60	12,16	6,50
1501532	1501552	1501542	400	365	8,10	13,00	7,43

Die angegebenen Artikelnummern beziehen sich auf Regelklappen für die Verbindung mit Spannring [f.b]. .Regelklappen sind außerdem für andere Verbindungsmethoden erhältlich. Siehe S. 5 für weitere Verbindungsmethoden.

Falschluftventile, Edelstahl

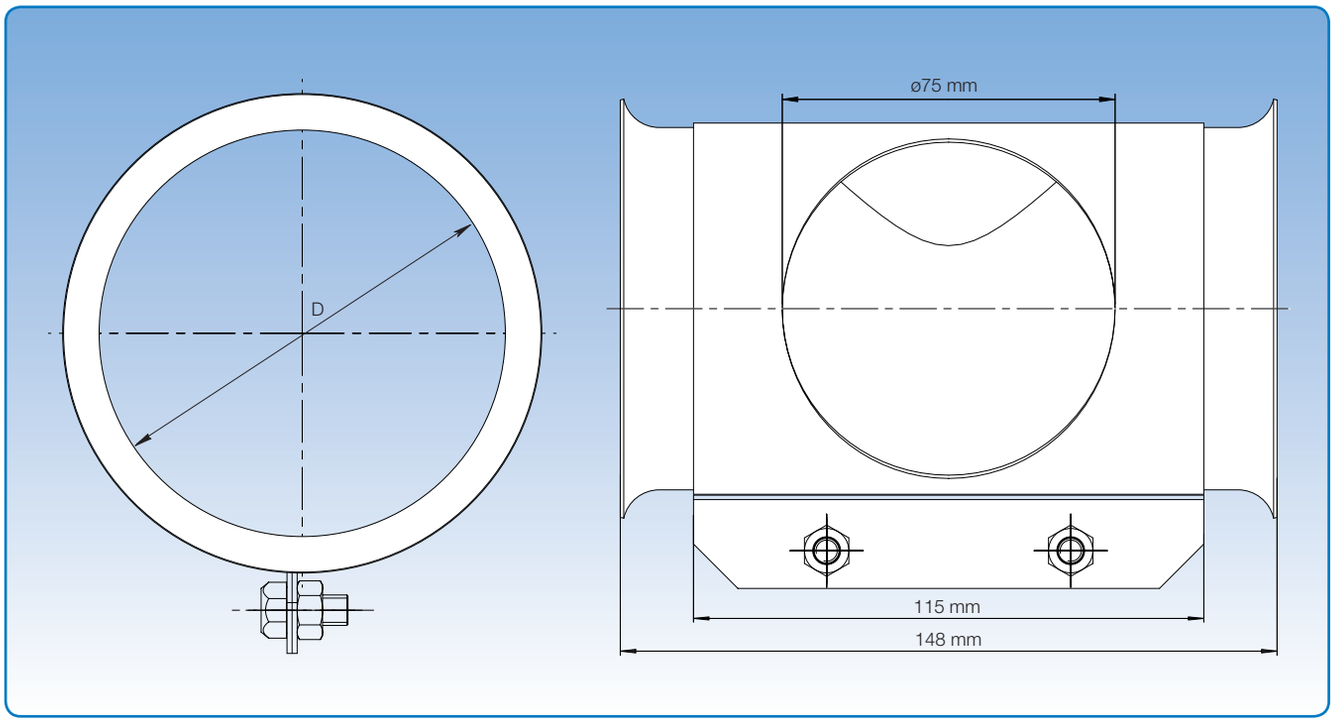

Durchmesser: ø80 - ø200 mm.

Aus 0,80 mm Stahlblech hergestellt.

"Falschluft" wird durch Drehen des externen Reglers gesteuert.

Abmessungen		
Artikelnr.	D mm	Gewicht kg
4670903	80	0,75
4671903	100	0,95
4674903	140	1,25
4675903	150	1,40
4677903	175	1,90
4678903	200	2,15

Die angegebenen Artikelnummern beziehen sich auf Falschluftventile für die Verbindung mit Spannring [f.b]. Falschluftventile sind außerdem für andere Verbindungsmethoden erhältlich. Siehe S. 5 für weitere Verbindungsmethoden.

Membranventile, Edelstahl

Membranventile bestehen aus einer Metallkappe 0,80 mm Stahlblech mit einer rohrleitungsförmigen Gummimembrane auf der Innenseite mit Hohlraum in voller Größe. Die Membrane ist Kevlar-verstärkt.
Durch zwei Führungen wird sichergestellt, dass die beiden Flügel beim Schließen der Membrane in der Mitte aufeinandertreffen, um einen Verschluss zu bilden.
Die Membrane ist aus Naturgummi hergestellt und damit äußerst resistent gegenüber aggressiven Materialien und Öl.

Das Ventil öffnet und schließt, indem es Druckluft ein- oder ausbläst.

Membranventile können in Systemen mit Unterdruck bis ca. 3.000 Pa sowie einer Luftgeschwindigkeit von bis zu 30 m/Sek. eingesetzt werden.

Membranventile können mit Ein-/Ausschalter über ein einziges Magnetventil, oder mit Fluss- und Druckregelung auf Basis eines Doppelmagnetventils mit zwei Spulen geliefert werden.

Anschlusswerte: 230 V - 50 Hz oder 24 V DC.
Die Gummimembrane ist außerdem in EPDM-Gummi-Ausführung erhältlich.

Durchmesser: ø100 - ø400 mm.

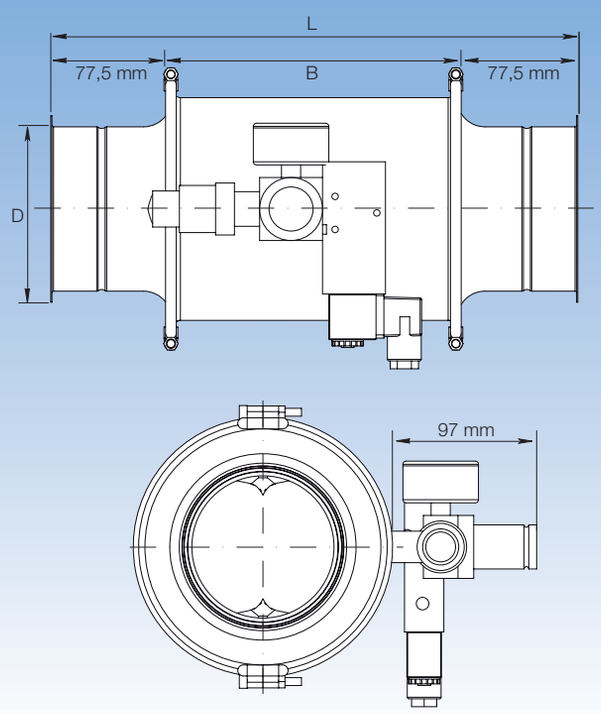

Abmessungen				
Artikelnr.	D mm	B mm	L mm	Gewicht kg
1500101	100	180	326	2,90
1500126	120	210	380	4,20
1500151	150	250	398	5,50
1500201	200	280	426	8,20
1500251	250	330	480	10,80
1500301	300	392	538	13,90
1500351	350	495	645	17,00
1500401	400	495	661	19,50

Die angegebenen Artikelnummern beziehen sich auf Membranventile für die Verbindung mit Spannring [f.b].

Spannringe, Edelstahl

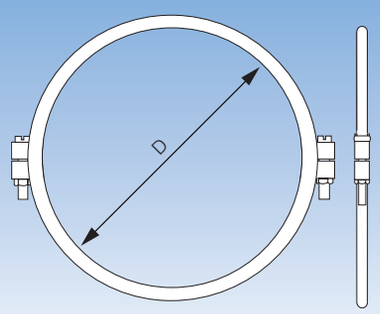

Spannring Edelstahl.

Durchmesser: ø80 - ø300 mm.

Edelstahl-Spannringe [f.b] sind zweiteilig.

EPDM Gummiringe sind als optionales Zubehör für die Abdichtung von Komponenten mit einem Durchmesser von ø80 - ø300 mm erhältlich.

Lieferung im Plastikbeutel à 10 Stück.
Jeder Beutel enthält außerdem die für die Montage erforderlichen Muttern und Schrauben.

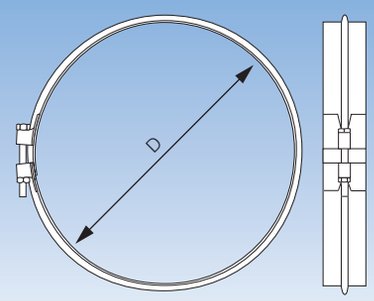

Spannring breit Edelstahl.

Durchmesser: ø200 - ø400 mm.

Breite Edelstahl-Spannringe [f.bb] werden einzeln mit erforderlichen Muttern und Schrauben geliefert.

Spannringe, Edelstahl

Artikelnr.	D mm	Gewicht/10 Stck. kg
1699908	80	0,55
1699910	100	0,60
1699912	120	0,65
1699914	140	0,75
1699915	150	0,80
1699918	175	0,85
1699920	200	0,90
1699922	224	0,95
1699925	250	1,00
1699930	300	1,25

Spannringe, breit, Edelstahl

Artikelnr.	D mm	Gewicht/Stck. kg
1699956	200	0,26
1699958	224	0,30
1699960	250	0,38
1699964	300	0,45
1699970	350	0,50
1699974	400	0,55

Gummidichtungsringe

Durchmesser: ø80 - ø300 mm.

Standard-Gummidichtungsringe werden aus EPDM-80-Gummi hergestellt und für Komponentenverbindungen zur Verbesserung der Dichtheit eingesetzt.

Ein Ring wird für jede Verbindung montiert.
Ein Ring wird auf einer beliebigen Komponente vor der Endmontage montiert.

Gummidichtungsringe sind U-förmig im Querschnitt.
Härte: 80 Shore.
Betriebstemperaturbereich: -40°C bis +100°C.

Die gleichen Abmessungen sind außerdem in NITRIL-Gummi-Ausführung erhältlich.
Härte: 80 Shore.
Betriebstemperaturbereich: -15°C bis +80°C.
NITRIL-Gummi ist widerstandsfähig gegenüber Öl und Benzin sowie bis zu einem gewissen Grad gegenüber Säuren und Basen.

Lieferung im Plastikbeutel à 10 Stück.

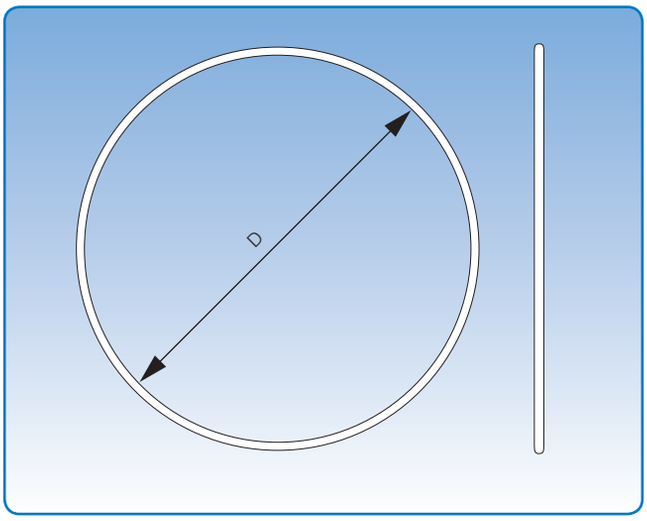

Die genauen Abmessungen können der unten stehenden Tabelle entnommen werden.

Abmessungen		
Artikelnr.	D mm	Gewicht/10 Stck. kg
820170080	80	0,02
820170100	100	0,03
820170120	120	0,04
820170140	140	0,05
820170150	150	0,06
820170180	175	0,08
820170200	200	0,09
820170225	224	0,10
820170250	250	0,11
820170300	300	0,13

Flansche, Edelstahl

Durchmesser: ø80 - ø400 mm.

Flansche werden gemäß JKF-Standard hergestellt und sind ein Standardartikel unserer Produktpalette.

Flansche werden aus EN 1.4301 (AISI 304) Edelstahl hergestellt.

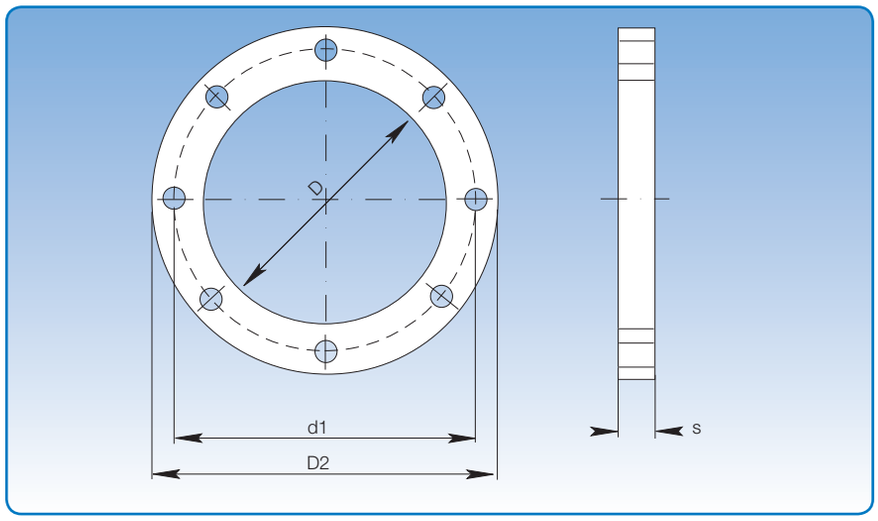

Die genauen Abmessungen können der unten stehenden Tabelle entnommen werden.

		Abmessungen							
Artikelnr.	Durchmesser: nominal	D mm	d1 mm	D2 mm	s mm	Flansch Breite mm	Bohrung Größe mm	Anzahl Bohrungen	Gewicht kg
1699508	80	83	115	133	3,00	25	9	8	0,19
1699510	100	103	135	153	3,00	25	9	8	0,22
1699512	120	123	155	173	3,00	25	9	8	0,26
1699514	140	143	175	193	3,00	25	9	8	0,30
1699515	150	155	185	205	3,00	25	9	8	0,42
1699518	175	180	210	230	4,00	25	9	8	0,50
1699520	200	205	235	255	4,00	25	9	12	0,54
1699522	224	230	260	280	4,00	26	9	12	0,60
1699525	250	255	285	305	4,00	25	9	12	0,66
1699530	300	305	336	355	4,00	25	9	12	0,78
1699535	350	355	389	415	5,00	26	11	12	1,37
1699540	400	405	439	465	5,00	30	11	16	1,54

Gummiflansche

Durchmesser: ø80 - ø400 mm.

Gummiflansche werden aus 3,00 mm NITRIL-Gummi hergestellt, das für die JKF-Standard-Gummiflanschpalette angepasst wurde.

Härte: 65 Shore.
Betriebstemperaturbereich: -10°C bis +70°C.
Öl- und benzinbeständig und bis zu einem gewissen Grad säure- und basenbeständig.

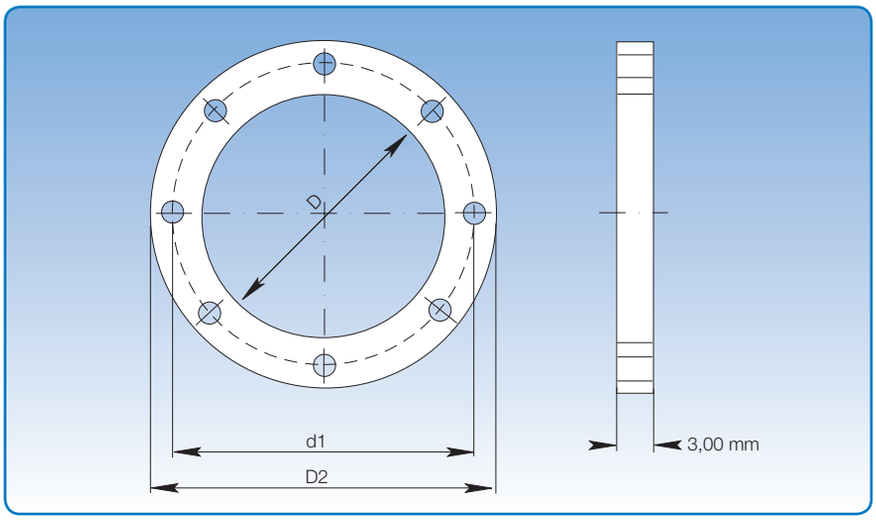

Die genauen Abmessungen können der unten stehenden Tabelle entnommen werden.

Artikelnr.	Durchmesser: nominal	D mm	d1 mm	D2 mm	Flansch Breite mm	Bohrung Größe mm	Anzahl Bohrungen	Gewicht kg
		Abmessungen						
820150080	80	83	115	133	25	8	8	0,024
820150100	100	103	135	153	25	8	8	0,030
820150120	120	123	155	173	25	8	8	0,032
820150140	140	143	175	193	25	8	8	0,050
820150150	150	155	185	205	25	8	8	0,050
820150180	175	185	215	235	25	8	8	0,060
820150200	200	205	235	255	25	8	12	0,080
820150225	224	230	260	280	25	8	12	0,080
820150250	250	255	285	305	25	8	12	0,085
820150300	300	305	336	355	25	8	12	0,105
820150350	350	355	389	415	26	10	12	0,130
820150400	400	405	439	465	30	10	16	0,150

Deflektorhauben, Edelstahl

Durchmesser: ø120 - ø400 mm.

Verfügbar für die gleichen Verbindungsmethoden wie Rohrsysteme.

Deflektorhauben verfügen über einen Innenkegel sowie einen Wasserablaufschlauch.

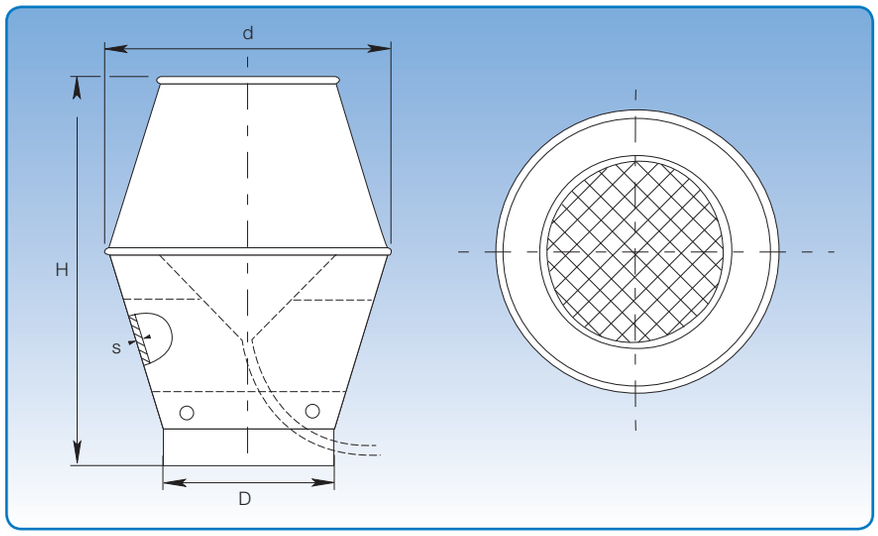

Die genauen Abmessungen können der unten stehenden Tabelle entnommen werden.

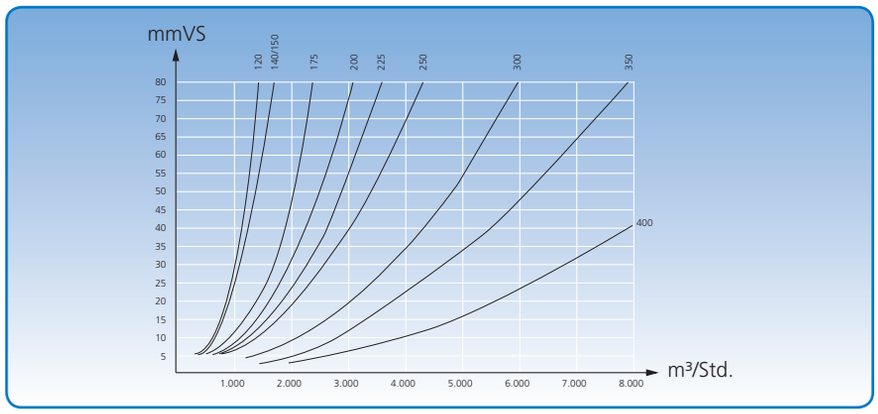

Druckverlustkurven für Durchmesser ø120 - ø400 mm.

Abmessungen					
Artikelnr.	D mm	d mm	s mm	H mm	Gewicht kg
1940120	120	185	0,70	325	3,30
1940140	140	215	0,70	365	3,75
1940150	150	230	0,80	390	4,00
1940180	175	275	0,80	445	5,40
1940200	200	305	0,80	490	6,00
1940220	224	345	0,80	535	6,80
1940250	250	380	0,80	590	7,70
1940300	300	460	0,80	690	8,00
1940350	350	535	0,80	785	10,70
1940400	400	610	0,80	885	13,50

Die angegebenen Artikelnummern beziehen sich auf Deflektorhauben für die Verbindung mit Spannring [f.b]. Deflektorhauben sind außerdem für andere Verbindungsmethoden erhältlich. Siehe S. 5 für weitere Verbindungsmethoden.

Rohrhalterungen, Edelstahl

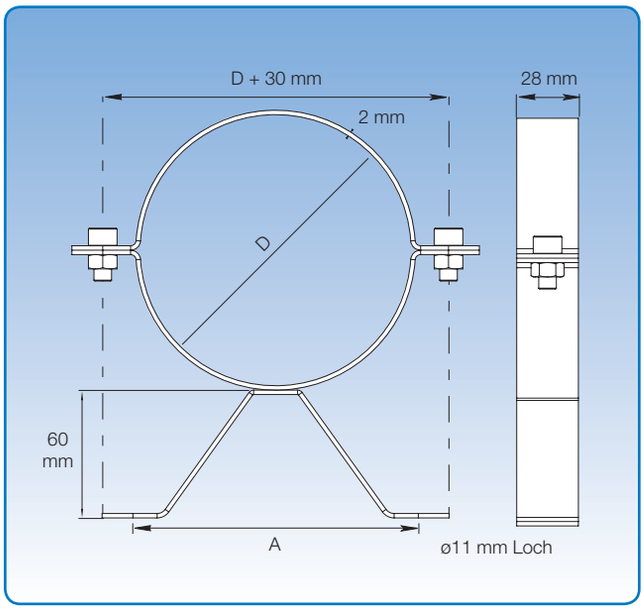

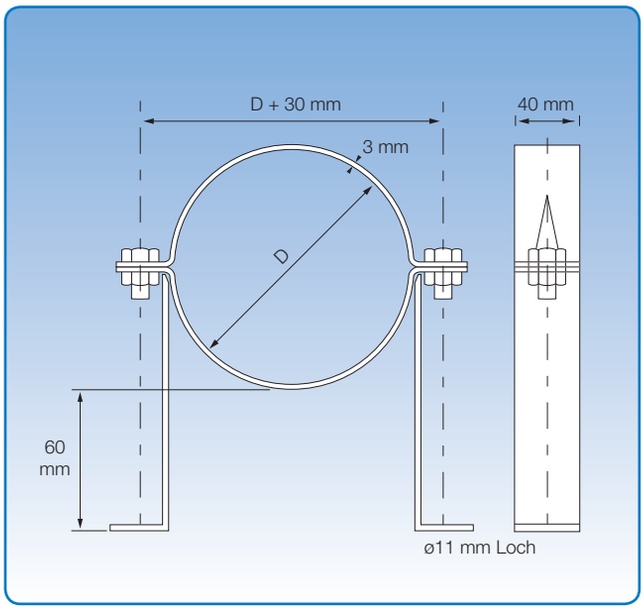

Durchmesser: ø80 - ø300 mm.

Erhältlich für die Verbindung von JKF-Rohrsystemen. 3 unterschiedliche Verbindungsmethoden: wie gezeigt, Wandmontage, hängend.

Empfohlener Abstand zwischen Rohrhalterungen: 1 Rohrhalterung pro jede zweite Rohrverbindung.

Durchmesser: ø350 - ø400 mm.

Erhältlich für die Verbindung von JKF-Rohrsystemen. 3 unterschiedliche Verbindungsmethoden: wie gezeigt, Wandmontage, hängend.

Empfohlener Abstand zwischen Rohrhalterungen: 1 Rohrhalterung pro jede zweite Rohrverbindung.

	Abmessungen		
Artikelnr.	D mm	A mm	Gewicht kg
4670285	80	132	0,11
4671285	100	132	0,13
4672285	120	132	0,16
4674285	140	132	0,19
4675285	150	132	0,21
4677285	175	210	0,25
4678285	200	210	0,28
4679285	224	210	0,30
4680285	250	210	0,32
4681285	300	210	0,36
4683285	350	210	1,15
4684285	400	210	1,30

Bodensauger, Edelstahl

Durchmesser: ø80 - ø200 mm.

Die Standardpalette von JKF umfasst Saugköpfe für die Bodenflächenabsaugung. Aus 0,80 mm Stahlblech hergestellt.

Bodensauger werden mit Gitter jedoch ohne Deckel geliefert. Beide Möglichkeiten sind erhältlich.

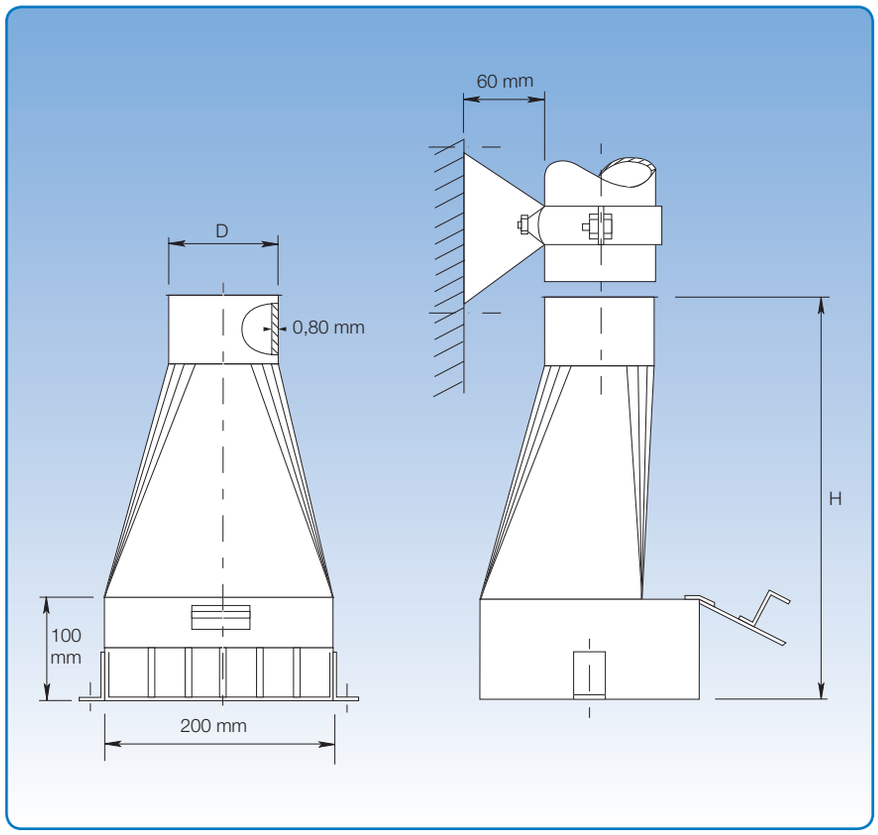

Die genauen Abmessungen können der unten stehenden Tabelle entnommen werden.

Abmessungen

Artikelnr. Standard	Artikelnr. mit Deckel und Gitter	D mm	H mm	Gewicht kg Standard	Gewicht kg mit Deckel, ohne Gitter
4670402	4670502	80	390	3,10	3,50
4671402	4671502	100	390	3,20	3,53
4672402	4672502	120	390	3,40	3,77
4674402	4674502	140	390	3,50	3,79
4675402	4675502	150	390	3,60	3,81
4677402	4677502	175	390	4,20	4,58
4678402	4678502	200	390	4,40	4,80

Die angegebenen Artikelnummern beziehen sich auf Saugköpfe für die Verbindung mit Spannring [f.b].

Sputniks, Edelstahl

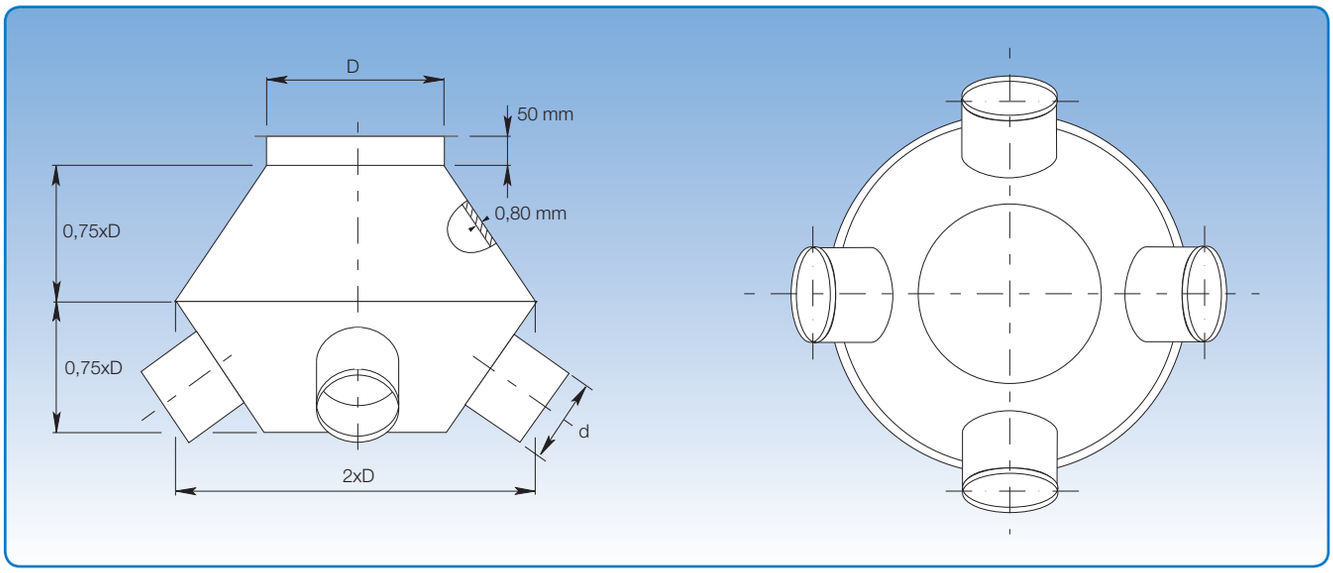

Die genauen Abmessungen können der unten stehenden Tabelle entnommen werden.

Durchmesser: ø80 - ø400 mm.

Sputniks werden eingesetzt, um mehrere Saugstellen im Absaugkanal zusammenzuführen.

Sputniks werden mit 2 - 9 Saugstutzen geliefert.

Geben Sie D und d, die Anzahl von Saugstellen sowie die Verbindungsmethode bei Ihrer Bestellung an.

Abmessungen

D mm	Gewicht kg
80	1,15
100	1,44
120	1,80
150	2,94
175	4,60
200	7,20
250	9,00
300	10,80
350	15,66
400	18,90

Purflex-Schlauch

Durchmesser: ø50 - ø400 mm.

Der Purflex-Schlauch ist für den Einsatz in der chemischen und petrochemischen Industrie für Gase, Zementstaub, Granulate, Schleifpulver, Hobelspäne usw. gut geeignet.

Der Purflex-Schlauch ist sehr verschleißfest und besteht aus 100% Polyurethane in einschichtiger Folie mit eingeschweißter, korrosionsgeschützter Stahlspirale.

Verträgt Temperaturen im Bereich von -30°C bis +80°C.

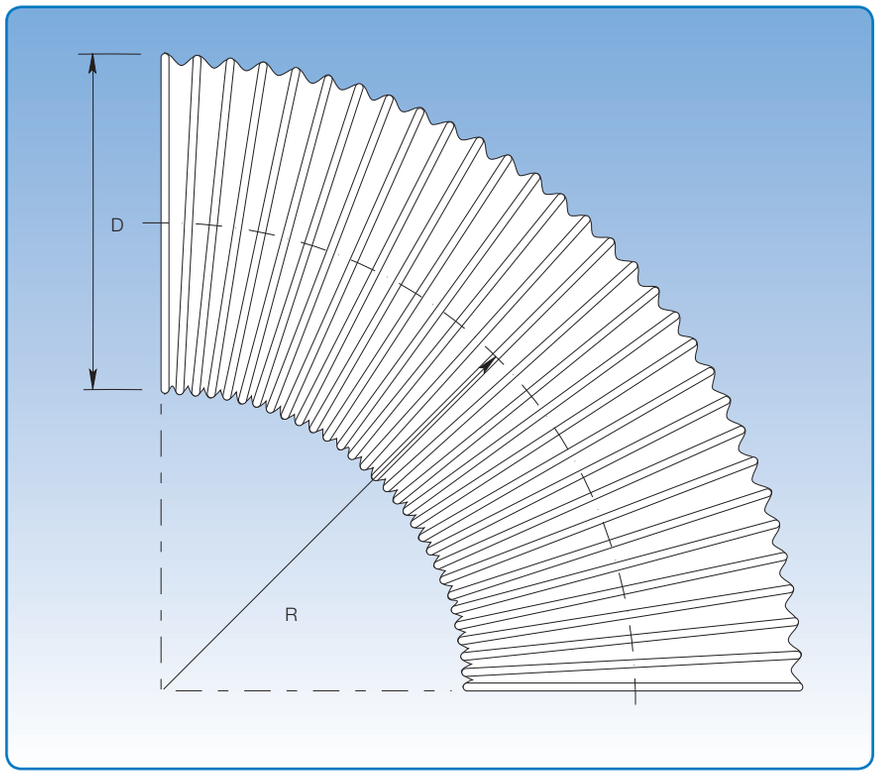

Die genauen Abmessungen können der unten stehenden Tabelle entnommen werden.

Abmessungen			
Artikelnr.	**D mm**	**R mm**	**Gewicht kg / m**
8364050	50	160	0,85
8364060	60	180	0,90
8364063	63	200	1,00
8364065	65	250	1,00
8364070	70	300	1,00
8364080	80	318	1,30
8364090	90	350	1,60
8364100	100	380	1,70
8364120	120	400	1,90
8364125	125	450	1,90
8364130	130	500	2,00
8364140	140	500	2,10
8364150	150	500	2,40
8364160	160	500	2,70
8364180	180	500	2,90
8364200	200	550	3,00
8364225	225	550	3,20
8364250	250	550	3,40
8364275	275	550	3,60
8364300	300	550	3,80
8364315	315	550	3,90
8364350	350	550	4,00
8364400	400	600	4,50

Notizen

JKF-Rohrsysteme, Edelstahl
Produktprogramm

JKF Industri A/S entwickelt und produziert Komponenten für Absaug- und Luftreinigungssysteme. Das Sortiment umfasst Rohre, Rohrsysteme, Filter und Ventilatoren. Die Komponenten werden über ein weltweites Netzwerk von Händlern, Mitarbeitern und Tochterunternehmen an Belüftungshersteller und Vertragspartner geliefert.

Die Komponenten werden heute in einem breitem Spektrum von Industriezweigen und Unternehmen verwendet. Hierzu gehören Holzverarbeitung, Getreidewirtschaft, Landwirtschaft, Plastik-, Papier- und Textilherstellung, Recyclingwirtschaft, Pulverlackierung, Sandstrahlung, metallverarbeitende Industrie, Schweiß-, Plasma- und Lasertechnik, Tabakindustrie, Medizintechnik usw.

JKF Industri
CLEAN AIR INNOVATION SINCE 1957

JKF Industri A/S
Postboks 100
Rørsangervej 5, Als
DK-9560 Hadsund
Dänemark

Telefon: + 45 98 58 12 11
Fax: + 45 98 58 11 77

E-Mail: info@jkf.dk
Internet: www.jkf.dk

Händler:

DEVISION 55108/DE